Partyhütte KABANO, Dachbreite x Dachtiefe 2500 mm x 2000 mm, inkl. Sitzbank und Tisch

Partyhütte KABANO aus Holz

Konstruktion: Partyhütte aus robustem Fichtenholz mit integrierten und festangebauten Tisch und Sitzbänken.
Platzangebot für ca. 8 Personen.

Oberfläche / Farbe: Holz wetterfest lasiert in Farbe teak.

Dach: Giebeldach mit profilierter Blecheinfassung aus Aluminium, Dacheindeckung aus Preolitschindeln (Glasvlies - Bitumschindeln).

Entwässerung: Frei abtropfend.

Befestigung: Zum freien Aufstellen bzw. zum Aufdübeln bei +/- 0 mm mittels Bodenplatten auf befestigtem, ebenen Untergrund gegen Mehrpreis.

Lieferung: Fertig montiert bzw. in einem Stück (Entladung bauseits). Für die Entladung vor Ort wird ein Stapler benötigt.

8 W

Partyhütte KABANO

Holzart		Fichte
Dachbreite x Dachtiefe	mm	2500 x 2000
Lichte Höhe	mm	1800
Gewicht	kg	200
Befestigungsart		zum freien Aufstellen
	Nr.	888 902 DW
	€	**1.935,00**

Mehrpreis		
Bodenbefestigungset = 4 Bodenplatten inkl. Verbundanker	Nr. € / Set	888 903 DW **199,00**

0369

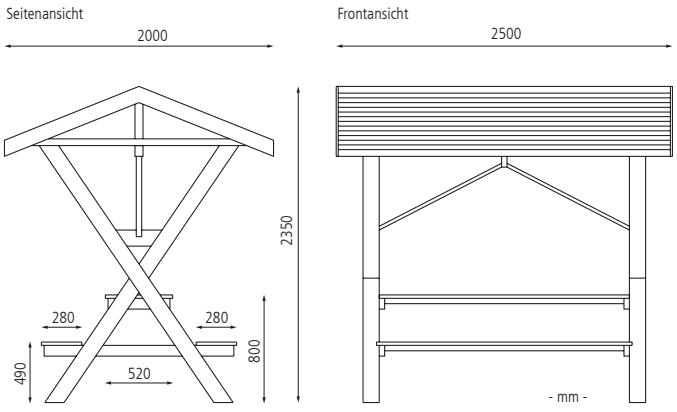

Rastplatzüberdachung BOTHY, Dachbreite x Dachtiefe 2800 mm x 2565 mm, inklusive Sitzbank und Tisch

Rastplatzüberdachung BOTHY

Konstruktion: Überdachte Sitzbankgruppe aus wetterfestem Recycling-Kunststoff (Sammlung aus dem Dualen System Deutschland - grüner Punkt). Vandalenresistente Bohlen mit innenliegender Armierung. Platzangebot für ca. 6 Personen.

Oberfläche / Farbe: Unterkonstruktion strukturiert mit brauner Maserung.

Dach: Giebeldach, Dacheindeckung mit roten Dachschindeln aus Bitumen.

Entwässerung: Frei abtropfend.

Befestigung: Zum freien Aufstellen auf befestigtem, ebenen Untergrund.

Lieferung: Vormontiert in 2 Teilen (Unterkonstruktion / Dach). Für die Entladung wird ein Stapler benötigt.

Montage: Einfache Selbstmontage, Montagepläne liegen der Lieferung bei.

- **langlebig und formstabil**
- **wartungsfrei - kein Streichen, Lackieren oder Schleifen notwendig**
- **schnelltrocknend, da keine Wasseraufnahme**
- **keine Verletzungsgefahr durch Splitter**

Rastplatzüberdachung BOTHY

Material Konstruktion		Kunststoff
Dachbreite x Dachtiefe	mm	2800 x 2565
Lichte Höhe	mm	1900
Gewicht	kg	900
Befestigungsart		zum freien Aufstellen
	Nr.	800 102 DW
	€	**7.334,00**
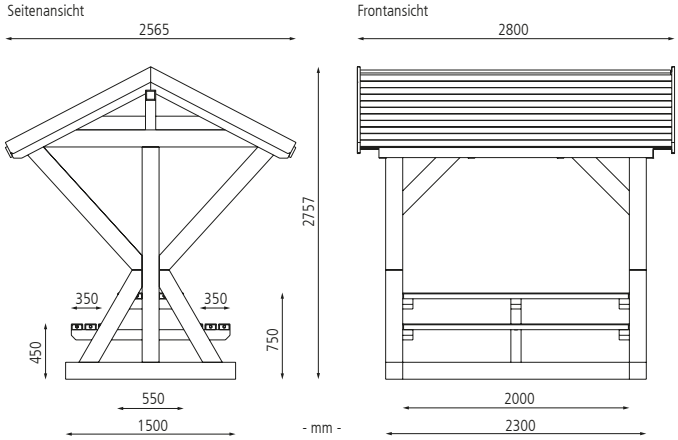
4798