**Wartehalle AUREO mit Pultdach, auftragsbezogene Anpassung, Dachbreite x Dachtiefe 8350 mm x 1855 mm, Seiten- und Rückwände ESG Klarglas mit Scheibendekor, inkl. Schaukasten und Sitzbänke, Stahlkonstruktion in RAL 7016 anthrazitgrau**

## Wartehalle AUREO

mmcité

**Konstruktion:** Freitragende Dachkonstruktion aus verzinktem Stahl mit designorientierten Akzentblenden. Lieferung inkl. freistehender Sitzbank mit Holzbelattung (Robinie). Bei der Ausführung mit Seitenwänden inklusive vorderer Stützen.

**Oberfläche / Farbe:** Alle Stahlteile sowie Akzentblende spritzverzinkt und pulverbeschichtet in mmcité-Standardfarben (Farbe Akzentblende auch separat wählbar). Stahlkonstruktion der Bank in Farbe wie Wartehalle. Weitere RAL-Farben auf Anfrage.

**Dach:** Pultdach, Dacheindeckung aus Verbundsicherheitsglas (VSG), Klarglas, standardmäßig mit Siebdruckstreifen.

**Rück- / Seitenwand:** Einscheibensicherheitsglas (ESG), standardmäßig Klarglas mit Siebdruckdekor. Wahlweise mit Seitenwänden oder doppelseitiger, beleuchteter Werbevitrine C-LIGHT in einer oder beiden Seitenwänden erhältlich.

**Werbevitrine:** Doppelseitig nutzbare Werbevitrine C-LIGHT aus Stahl mit Hauptrahmen inkl. integrierter Elektroinstallation und beidseitigem Sichtrahmen aus ESG, Klarglas mit zusätzlich waagerechten und senkrechten Deckleisten aus Aluminium. Klappflügelöffnung nach oben, unterstützt durch 2 Gasdruckfedern. Werbevitrine mit Entlüftungsöffnungen inkl. Insektenschutzgitter um Beschlagen der Scheiben zu vermeiden.

Befestigung der Plakate (max. 1185 x 1750 mm) erfolgt mittels Clips an den Ecken (mit Zugfedern für gleichmäßiges Spannen). LED-Beleuchtung bestehend aus 2 Aluminiumleisten mit jeweils 9 integrierten LED, Anschlusskabel und Anschlusskasten für bauseitigen 230V-Anschluss, inklusive FI/LS 30 mA. Leuchtenlichtstrom 4600 lm, Anschlussleistung 39 W, IP 44.

**Entwässerung:** Im Dach integrierte Regenrinne, Ablauf oberirdisch über Wasserspeier durch hintere Stütze.

**Schneelast:** sk (auf dem Boden) 1,50 kN/m²

**Windlast:** Zone 2

**Befestigung:** Stützen mit Fußplatten zum Aufdübeln bei -200 mm auf bauseitige Fundamente nach unseren Plänen.

**Lieferung:** Zerlegt auf Palette, inklusive Bodenbefestigungsmaterial aus Edelstahl.

**Design:** David Karásek, Radek Hegmon

mmcité Standardfarben
siehe ziegler-metall.at/farben

Montage auf Anfrage

**Wartehalle AUREO**

| Dachbreite x Dachtiefe | mm | 2860 x 1855 | 4220 x 1855 | 5580 x 1855 |
|---|---|---|---|---|
| | | 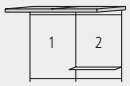 | 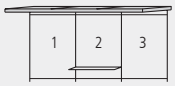 | |
| Oberfläche Stahlteile | | spritzverzinkt und pulverbeschichtet | | |
| Wartehalle AUREO (inkl. Rückwand, ohne Seitenwände) | Nr. | 117 006 EF | 117 007 EF | 117 008 EF |

**Wartehalle AUREO**

| Dachbreite x Dachtiefe | mm | 2860 x 1855 | 4220 x 1855 | 5580 x 1855 |
|---|---|---|---|---|
| | | | 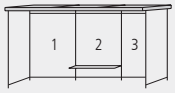 | 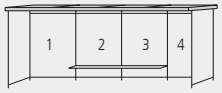 |
| Oberfläche Stahlteile | | spritzverzinkt und pulverbeschichtet | | |
| Wartehalle AUREO (inkl. Rück- / Seitenwände) | Nr. | 117 009 EF | 117 011 EF | 117 013 EF |

**Bitte fragen Sie an – gerne erstellen wir Ihnen kostenfrei ein individuelles Angebot für Ihr Bauvorhaben: Tel 076 72 / 958 950**

▲ **Preisbeispiel:**

**Wartehalle AUREO mit Pultdach**
Dachbreite x Dachtiefe 4220 mm x 1855 mm, Stahlkonstruktion spritzverzinkt und pulverbeschichtet, inkl. Rückwand ESG Klarglas mit Scheibendekor und Sitzbank (auftragsbezogene Anpassung), Dacheindeckung VSG, Klarglas mit Siebdruckstreifen

Wartehalle AUREO Nr. 117 007 EF €
Preis mit Standardsitzbank zuzüglich Fracht & Montage.

Weitere Bilder, Informationen und Ausschreibungstexte: **www.ziegler-metall.at** **H3119**

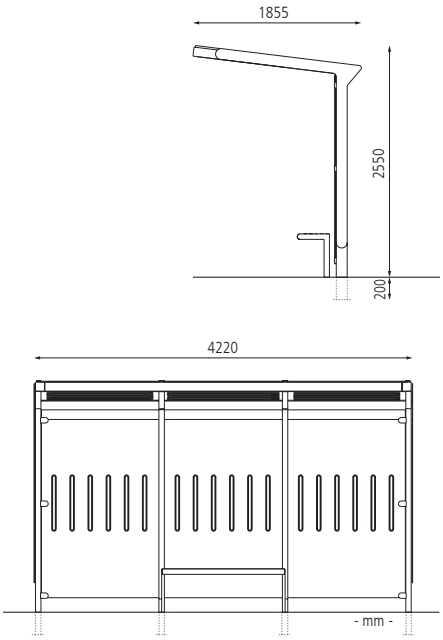

**Wartehalle AUREO mit Pultdach, Dachbreite x Dachtiefe 2860 mm x 1855 mm, Seiten- und Rückwände ESG Klarglas mit Scheibendekor, auftragsbezogene Anpassung inklusive Schaukasten und auftragsbezogener Sitzbank ONDA CITÉ, Stahlkonstruktion in DB 703 eisenglimmer**

**Wartehalle AUREO**

| Dachbreite x Dachtiefe | mm | 2860 x 1855 | 4220 x 1855 | 5580 x 1855 |
|---|---|---|---|---|
| | | 1 2 | 1 2 3 | 1 2 3 4 |
| Oberfläche Stahlteile | | spritzverzinkt und pulverbeschichtet | | |
| Wartehalle AUREO (inkl. Rück- / Seitenwand / CLP) | Nr. | 117 010 EF | 117 012 EF | 117 014 EF |