Ausführung in feuerverzinkt sofort lieferbar

Fahrradüberdachung Z05, Dachbreite x Dachtiefe 4820 mm x 2400 mm, mit Rück- und Seitenwänden sowie Fahrradständer UNIVERSAL, Stahlkonstruktion in RAL 5019 capriblau

Fahrradüberdachung Z05

Konstruktion: Stahlkonstruktion aus Seitenwandrahmen, die im Dach bzw. Rückwand durch Querträger miteinander verbunden sind.

Oberfläche / Farbe: Alle Stahlteile feuerverzinkt bzw. zusätzlich pulverbeschichtet in RAL-Farbe nach Wahl. Oberfläche der Trapezbleche bandverzinkt und beschichtet. Innenseite Polyester / RSL grauweiß, Außenseite zusätzlich in grauweiß ähnlich RAL 9002 beschichtet.

Dach: Pultdach, Dacheindeckung aus Trapezblech.

Seitenwand: Einscheibensicherheitsglas (ESG), Klarglas, mit Glashaltern befestigt (Scheiben standardmäßig mit ZIEGLER-Logo im Siebdruck) gegen Mehrpreis.

Rückwand: Rückwand aus Trapezblech gegen Mehrpreis, die an 2 Querträgern befestigt sind.

Entwässerung: Ablauf oberirdisch über die hintere Dachkante.

Schneelast: sk (auf dem Boden) 2,00 kN/m²

Windlast: Zone 2

Befestigung: Stützen mit Fußplatten zum Aufdübeln bei -200 mm auf bauseitige Fundamente nach unseren Plänen.

Modell zur einfachen Selbstmontage

Fahrradüberdachung Z05

Dachbreite x Dachtiefe	mm	2530 x 2400	4820 x 2400	7090 x 2400	9380 x 2400
			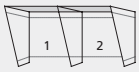	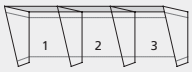	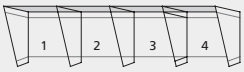
Oberfläche Stahlteile		feuerverzinkt			
Fahrradüberdachung Z05 (ohne Rück- / Seitenwand)	Nr.	054 708 EF	054 709 EF	054 710 EF	054 711 EF
Oberfläche Stahlteile		feuerverzinkt und pulverbeschichtet			
Fahrradüberdachung Z05 (ohne Rück- / Seitenwand)	Nr.	054 712 EF	054 713 EF	054 714 EF	054 715 EF

Fahrradüberdachung Z05

▲ **Preisbeispiel:**

Fahrradüberdachung Z05
Dachbreite x Dachtiefe 4820 mm x 2400 mm, Stahlkonstruktion feuerverzinkt, inkl. 2 Stück Seitenwänden ESG, Klarglas, Dacheindeckung Trapezblech

Fahrradüberdachung Z05 Komplettangebot Nr. 149 643 EF €
Preis ohne Zubehör (Fahrradständer), inkl. Fracht, unabgeladen.

Bitte fragen Sie an – gerne erstellen wir Ihnen kostenfrei ein individuelles Angebot für Ihr Bauvorhaben: Tel 076 72 / 958 950

Fahrradüberdachung Z05, Dachbreite x Dachtiefe 9380 mm x 2400 mm, mit Rück- und Seitenwänden sowie Fahrradständer UNIVERSAL, Stahlkonstruktion feuerverzinkt

Lieferung: Zur Selbstmontage zerlegt auf Palette, inklusive Bodenbefestigungsmaterial aus Edelstahl. Montagepläne liegen der Lieferung bei.

RAL nach Wahl
siehe ziegler-metall.at/farben

Weitere Bilder, Informationen und Ausschreibungstexte:
www.ziegler-metall.at **H3825**

Seitenansicht

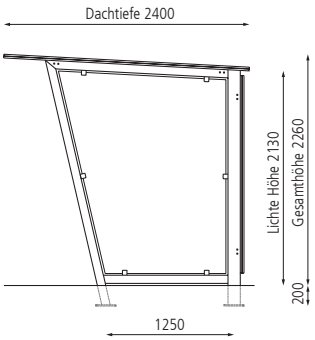

Frontansicht

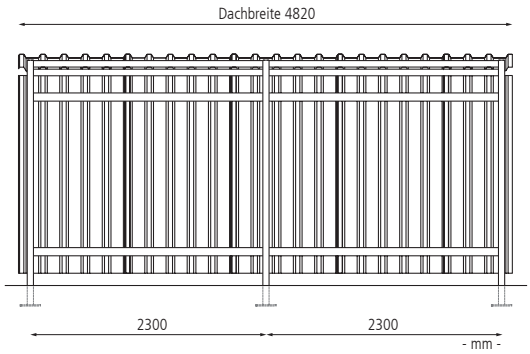

Mehrpreis					
Dachbreite	mm	2530	4820	7090	9380
Oberfläche Stahlteile		feuerverzinkt			
Rückwand komplett, Raster 2300 mm	Nr.	054 717 EF	054 718 EF	054 719 EF	054 720 EF
Seitenwand Raster unten 1250 / oben 1710 mm	Nr.	054 721 EF			
Oberfläche Stahlteile		feuerverzinkt und pulverbeschichtet			
Rückwand komplett, Raster 2300 mm	Nr.	054 722 EF	054 723 EF	054 724 EF	054 725 EF
Seitenwand Raster unten 1250 / oben 1710 mm	Nr.	054 721 EF			