Fahrradüberdachung PEGASUS, Dachbreite x Dachtiefe 13800 mm x 4500 mm, Fahrradständer MADISON, Stahlkonstruktion in RAL 7016 anthrazitgrau

Fahrradüberdachung PEGASUS

Konstruktion: Quadratrohrstützen, auf denen die Wasserkästen, Unterzüge und Dachhauptträger aus T-Profil montiert werden. Wasserkasten aus Stahlblech, mehrfach gekantet und ausgesteift.

Oberfläche / Farbe: Alle Stahlteile feuerverzinkt bzw. zusätzlich pulverbeschichtet in ZIEGLER-Standardfarben.

Dach: Pultdach, Dacheindeckung aus Verbundsicherheitsglas (VSG), standardmäßig Klarglas. Beleuchtung, Dacheindeckung aus Trapezblech bzw. Dachkassetten aus Stahlblech in RAL 9002 grauweiß auf Anfrage.

Rück- / Seiten- / Zwischenwand: Einscheibensicherheitsglas (ESG), standardmäßig Klarglas, mit Glashaltern befestigt (Scheiben standardmäßig mit ZIEGLER-Logo im Siebdruck) gegen Mehrpreis.
Weitere Wandfüllungen und keramischer Siebdruck als Sicht- oder Vogelschutz auf Anfrage.

Entwässerung: Ablauf über die im Dach integrierte Regenrinne. Bei einseitiger Ausführung Ablauf durch die hinteren und bei doppelseitiger Ausführung Ablauf durch die Mittelstützen, oberirdisch über Wasserspeier.

Schneelast: sk (auf dem Boden) 1,88 kN/m².
Höhere Schneelasten auf Anfrage.

Windlast: Zone 2

Befestigung: Stützen mit Fußplatten zum Aufdübeln bei -200 mm auf bauseitige Fundamente nach unseren Plänen.

Lieferung: Zerlegt auf Palette, inklusive Bodenbefestigungsmaterial aus Edelstahl.

ZIEGLER Standardfarben
siehe ziegler-metall.at/farben

Montage auf Anfrage

Fahrradüberdachung PEGASUS

Dachbreite x Dachtiefe	mm	4800 x 2250	6300 x 2250	9300 x 2250	4800 x 4500	6300 x 4500	9300 x 4500
				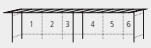	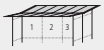	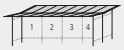	
Ausführung		einseitig			doppelseitig		
Oberfläche Stahlteile		feuerverzinkt					
Fahrradüberdachung PEGASUS (ohne Rück- / Seitenwände)	Nr.	246 491 EF	246 492 EF	246 493 EF	246 511 EF	246 512 EF	246 513 EF
Oberfläche Stahlteile		feuerverzinkt und pulverbeschichtet					
Fahrradüberdachung PEGASUS (ohne Rück- / Seitenwände)	Nr.	246 521 EF	246 522 EF	246 523 EF	246 516 EF	246 517 EF	246 518 EF

Fahrradüberdachung PEGASUS

Bitte fragen Sie an – gerne erstellen wir Ihnen kostenfrei ein individuelles Angebot für Ihr Bauvorhaben: Tel 076 72 / 958 950

▲ **Preisbeispiel:**

Fahrradüberdachung PEGASUS
Dachbreite x Dachtiefe 3300 mm x 2250 mm, Stahlkonstruktion feuerverzinkt und pulverbeschichtet, inkl. Rück- und Seitenwände ESG, Klarglas, Dacheindeckung VSG, Klarglas

Fahrradüberdachung PEGASUS Komplettangebot Nr. 150 510 EF €
Preis ohne Zubehör (Fahrradständer), zuzüglich Fracht & Montage.

Fahrradüberdachung PEGASUS, Dachbreite x Dachtiefe 6300 mm x 2250 mm, Rück-/Seitenwände ESG, Klarglas, LED-Beleuchtung, Fahrradabstellanlage VELO-CONNECTOR, Schließfachschrank SECURE, Stahlkonstruktion in RAL 9007 graualuminium, Servicestation ASSIST, Modell „BASIC", pulverbeschichtet in RAL 6024 verkehrsgrün

Weitere Bilder, Informationen und Ausschreibungstexte:
www.ziegler-metall.at **H1753**

Seitenansicht, einseitig

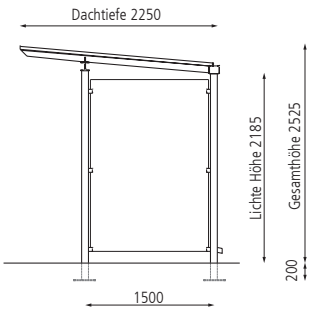

Seitenansicht, doppelseitig

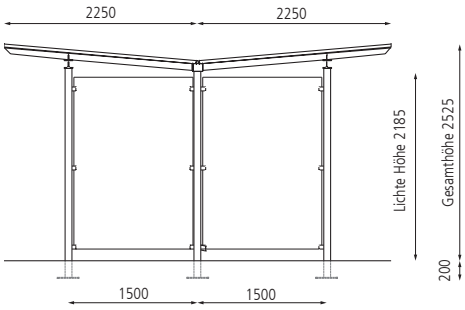

Frontansicht

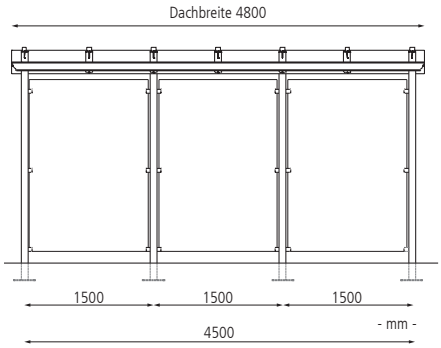

Mehrpreis				
Dachbreite	mm	4800	6300	9300
Oberfläche Stahlteile		feuerverzinkt		
Zwischen- bzw. Rückwand, komplett, Klarglas, Raster 1500 mm	Nr.	245 496 EF	245 497 EF	245 498 EF
Oberfläche Stahlteile		feuerverzinkt und pulverbeschichtet		
Zwischen- bzw. Rückwand, komplett, Klarglas, Raster 1500 mm	Nr.	245 416 EF	245 417 EF	245 418 EF
Seitenwand, Klarglas, Raster 1500 mm	Nr.	244 552 EF		