Fahrradüberdachung VIRGO, Dachbreite x Dachtiefe 4720 mm x 4500 mm, doppelseitig, Stahlkonstruktion in DB 703 eisenglimmer

Fahrradüberdachung VIRGO

EXKLUSIV bei ZIEGLER®

Konstruktion: Stahlkonstruktion aus Hauptstützen und Unterzügen aus Rechteckrohren mit freitragenden konischen Kragarmen ohne vordere Dachstützen. Bei der Ausführung mit Seitenwänden inklusive vorderer Stützen.

Oberfläche / Farbe: Alle Stahlteile feuerverzinkt bzw. zusätzlich pulverbeschichtet in ZIEGLER-Standardfarben.

Dach: Pultdach, Dacheindeckung aus Verbundsicherheitsglas (VSG), standardmäßig Klarglas. LED-Beleuchtung mit bzw. ohne Bewegungsmelder gegen Mehrpreis.

Rück- / Seitenwand: Einscheibensicherheitsglas (ESG), standardmäßig Klarglas, mit Glashaltern befestigt (Scheiben standardmäßig mit ZIEGLER-Logo im Siebdruck) gegen Mehrpreis. Keramischer Siebdruck als Sicht- oder Vogelschutz sowie weitere Wandfüllungen auf Anfrage.

Entwässerung: Über den im Dach integrierten Wasserkasten. Ablauf oberirdisch durch Hauptstützen. Unterirdische Entwässerung auf Anfrage.

Schneelast: sk (auf dem Boden) 1,50 – 2,00 kN/m². Höhere Schneelasten auf Anfrage.

Windlast: Zone 2

Befestigung: Stützen mit Fußplatten zum Aufdübeln bei -200 mm auf bauseitige Fundamente nach unseren Plänen.

Lieferung: Zerlegt auf Palette, inklusive Bodenbefestigungsmaterial aus Edelstahl.

ZIEGLER Standardfarben
siehe ziegler-metall.at/farben

Montage auf Anfrage

Fahrradüberdachung VIRGO

Dachbreite x Dachtiefe	mm	4720 x 2250	9240 x 2250	13760 x 2250	4720 x 4500	9240 x 4500	13760 x 4500
			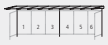				
Ausführung		einseitig			doppelseitig		
Oberfläche Stahlteile		feuerverzinkt					
Fahrradüberdachung VIRGO (ohne Rück- / Seitenwände)	Nr.	246 926 EF	246 927 EF	246 928 EF	246 932 EF	246 933 EF	246 934 EF
Oberfläche Stahlteile		feuerverzinkt und pulverbeschichtet					
Fahrradüberdachung VIRGO (ohne Rück- / Seitenwände)	Nr.	246 929 EF	246 930 EF	246 931 EF	246 935 EF	246 936 EF	246 937 EF

Fahrradüberdachung VIRGO

Bitte fragen Sie an – gerne erstellen wir Ihnen kostenfrei ein individuelles Angebot für Ihr Bauvorhaben: Tel 076 72 / 958 950

▲ **Preisbeispiel:**

Fahrradüberdachung VIRGO
Dachbreite x Dachtiefe 4720 mm x 2250 mm, einseitig, Stahlkonstruktion feuerverzinkt und pulverbeschichtet, inkl. Rückwand ESG, Klarglas, Scheibendekorbeklebung bauseits, Dacheindeckung VSG, Klarglas

Fahrradüberdachung VIRGO Komplettangebot Nr. 150 662 EF €
Preis ohne Zubehör (Anlehnbügel), zuzüglich Fracht & Montage.

Weitere Bilder, Informationen und Ausschreibungstexte: **www.ziegler-metall.at** **H4462**

Seitenansicht

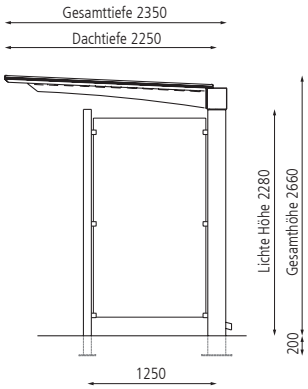

Frontansicht

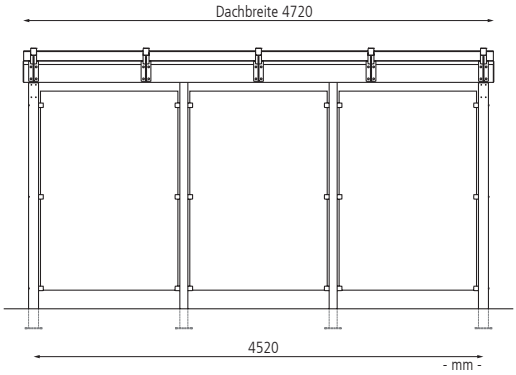

Wir beraten Sie gern: 076 72 / 958 950

Mehrpreis Rück- und Seitenwände				
Dachbreite	mm	4720	9240	13760
Oberfläche Stahlteile		feuerverzinkt		
Rückwand, Klarglas, Raster 1500 mm	Nr.	054 766 EF	054 767 EF	054 768 EF
Seitenwand, Klarglas, inkl. vorderer Stütze, Raster 1250 mm	Nr.	054 770 EF		
Oberfläche Stahlteile		feuerverzinkt und pulverbeschichtet		
Rückwand, Klarglas, Raster 1500 mm	Nr.	054 763 EF	054 764 EF	054 765 EF
Seitenwand, Klarglas, inkl. vorderer Stütze, Raster 1250 mm	Nr.	054 769 EF		

Mehrpreis Beleuchtung		
LED-Lichtleiste IP 67 ohne Bewegungsmelder	Nr. / Feld	055 368 EF
LED-Lichtleiste IP 67 mit Bewegungsmelder	Nr. / Feld	055 369 EF