Anlehnbügel TUCSON

Anlehnbügel TUCSON zum Einbetonieren, in RAL 7016 anthrazitgrau

Konstruktion: Anlehnbügel aus Ovalstahlrohrprofil (60 x 30 mm).

Oberfläche / Farbe: Alle Stahlteile feuerverzinkt bzw. zusätzlich pulverbeschichtet in ZIEGLER-Standardfarben.

Befestigungsart: Zum Einbetonieren (empfohlene Einbautiefe 250 mm) oder zum Aufdübeln bei +/- 0 mm (Fußplatten 200 x 60 mm), Befestigungsmaterial siehe Zubehör.

Aufbauhinweis: Bei Reihenaufstellung wird ein Bügelabstand von ca. 700 mm empfohlen.

ZIEGLER Standardfarben
siehe ziegler-metall.at/farben

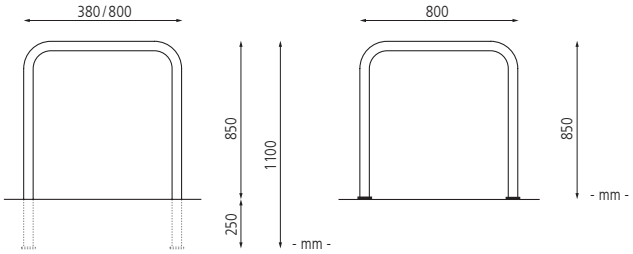

Anlehnbügel TUCSON

Befestigungsart		zum Einbetonieren		zum Aufdübeln	
Breite	mm	380	800	380	800
Gewicht	kg	9	10	8	10
Oberfläche		feuerverzinkt			
	Nr. €	382 702 EF	382 706 EF	382 701 EF	382 705 EF
Oberfläche		feuerverzinkt und pulverbeschichtet			
	Nr. €	382 704 EF	382 708 EF	382 703 EF	382 707 EF

Zubehör für Befestigung auf Beton			
Fixanker M 10 / 30 / 115 Stahl, galvanisch verzinkt	Nr.	245 001 EF	€ / Stück
Fixanker M 10 / 20 / 105 Edelstahl	Nr.	244 935 EF	€ / Stück

Pro Anlehnbügel werden 4 Stück Fixanker benötigt.

Anlehnbügel HIMOS

Anlehnbügel HIMOS zum Aufdübeln, in DB 703 eisenglimmer

Konstruktion: Anlehnbügel aus Rundrohr (Ø 48 mm) und Vierkantrohr (60 x 40 mm).

Oberfläche / Farbe: Alle Stahlteile feuerverzinkt bzw. zusätzlich pulverbeschichtet in DB 703 eisenglimmer.

Befestigungsart: Zum Einbetonieren (empfohlene Einbautiefe 300 mm) oder zum Aufdübeln bei +/- 0 mm (Fußplatten 160 x 140 mm), Befestigungsmaterial siehe Zubehör.

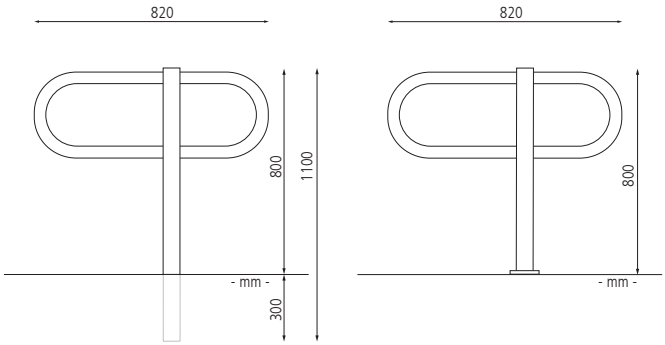

Anlehnbügel HIMOS

Befestigungsart		zum Einbetonieren	zum Aufdübeln
Gewicht	kg	13	
Oberfläche		feuerverzinkt	
	Nr. €	685 004 EF	685 005 EF
Oberfläche		feuerverzinkt und pulverbeschichtet	
	Nr. €	685 006 EF	685 007 EF

Zubehör für Befestigung auf Beton			
Fixanker M 10 / 30 / 115 Stahl, galvanisch verzinkt	Nr.	245 001 EF	€ / Stück
Fixanker M 10 / 20 / 105 Edelstahl	Nr.	244 935 EF	€ / Stück

Pro Anlehnbügel werden 4 Stück Fixanker benötigt.

Anlehnbügel TAMPA zum Einbetonieren, Breite 850 mm, in DB 703 eisenglimmer

Anlehnbügel TAMPA

EXKLUSIV bei ZIEGLER®

Konstruktion: Anlehnbügel mit abgerundeten Ecken, aus Flachstahl (80 x 10 mm). Gegen Mehrpreis mit umlaufend gerundeten Kanten.

Oberfläche / Farbe: Alle Stahlteile feuerverzinkt bzw. zusätzlich pulverbeschichtet in ZIEGLER-Standardfarben. Edelstahl V2A, geschliffen Korn 240.

Befestigungsart: Zum Einbetonieren (empfohlene Einbautiefe 250 mm) oder zum Aufdübeln bei +/- 0 mm (Fußplatten 80 x 200 mm), Befestigungsmaterial siehe Zubehör.

Edelstahl Rostfrei

ZIEGLER Standardfarben
siehe ziegler-metall.at/farben

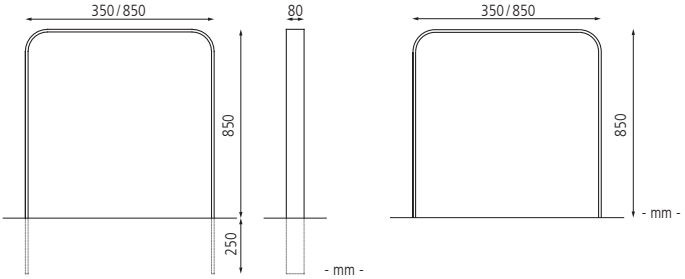

Weitere Ausführungen finden Sie online unter:
www.ziegler-metall.at
H3589

Anlehnbügel TAMPA mit Innenbügel mittig bzw. hoch, zum Aufdübeln, feuerverzinkt

Anlehnbügel TAMPA

Befestigungsart		zum Einbetonieren		zum Aufdübeln	
Breite	mm	350	850	350	850
Gewicht	kg	16	20	15	19
Material		Stahl			
feuerverzinkt	Nr. €	244 962 EF	636 085 EF	244 964 EF	636 086 EF
feuerverzinkt und pulverbeschichtet	Nr. €	244 963 EF	636 087 EF	244 965 EF	636 088 EF
Material		Edelstahl			
geschliffen	Nr. €	244 970 EF	636 089 EF	244 971 EF	636 090 EF

Zubehör für Befestigung auf Beton			
Fixanker M 10 / 30 / 115 Stahl, galvanisch verzinkt	Nr.	245 001 EF	€ / Stück
Fixanker M 10 / 20 / 105 Edelstahl	Nr.	244 935 EF	€ / Stück

Pro Anlehnbügel werden 4 Stück Fixanker benötigt.