Partyhütte KABANO, Dachbreite x Dachtiefe 2500 mm x 2000 mm, inkl. Sitzbank und Tisch

Partyhütte KABANO aus Holz

Konstruktion: Überdachte Sitzbankgruppe aus robustem Fichtenholz mit integriertem und festangebauten Tisch sowie Sitzbänken. Platzangebot für ca. 8 Personen.

Oberfläche / Farbe: Holz wetterfest lasiert in Farbe teak.

Dach: Giebeldach, Dacheindeckung aus Preolitschindeln (Glasvlies - Bitumschindeln) und profilierter Blecheinfassung aus Aluminium.

Entwässerung: Frei abtropfend.

Befestigung: Zum freien Aufstellen bzw. zum Aufdübeln bei +/- 0 mm mittels Bodenplatten auf befestigtem, ebenen Untergrund gegen Mehrpreis.

Lieferung: Fertig montiert bzw. in einem Stück (Entladung bauseits). Für die Entladung vor Ort wird ein Stapler benötigt.

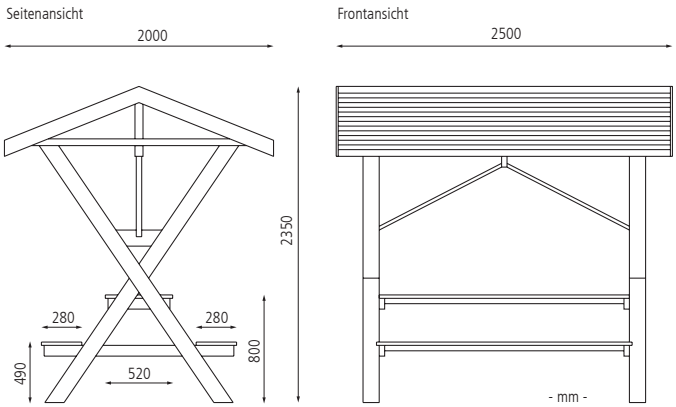

Partyhütte KABANO

Holzart		Fichte
Dachbreite x Dachtiefe	mm	2500 x 2000
Lichte Höhe	mm	1800
Gewicht	kg	200
Befestigungsart		zum freien Aufstellen
	Nr. €	888 902 EF

Mehrpreis		
Bodenbefestigungset = 4 Bodenplatten inkl. Verbundanker	Nr. € / Set	888 903 EF

Sie benötigen 1 Set pro Partyhütte

0369

Freizeitüberdachung CISON, Lamellendach aus Holz, Dachbreite x Dachtiefe 2100 mm x 2491 mm, mit integriertem Tisch und Sitzbank, LED-Beleuchtung bauseits, Stahlkonstruktion in RAL 1013 perlweiß

Weitere Bilder, Informationen und Ausschreibungstexte:
www.ziegler-metall.at
H4788

Freizeitüberdachung CISON

City DESIGN

EXKLUSIV bei ZIEGLER

Konstruktion: Quadratrohrkonstruktion mit Beschattungssystem. Integrierter Tisch und Sitzbänke aus Hartholz (Sapeli).

Oberfläche / Farbe: Alle Stahlteile feuerverzinkt und pulverbeschichtet in City Design-Standardfarben. Alle Holzteile sind wetterfest lasiert.

Dach: Pultdach, Dachrahmen aus Stahl mit integrierten Holz- oder Stahllamellen.

Entwässerung: Frei abtropfend.

Befestigung: Zum Aufdübeln bei +/-0 mm auf bauseitige Fundamente nach unseren Plänen.

Lieferung: Zerlegt auf Palette, inklusive Bodenbefestigungsmaterial aus Edelstahl. Einfache Selbstmontage. Montagepläne liegen der Lieferung bei.

Design: Massimo Tasca & Mattia Li Pomi

City Design Standardfarben
siehe ziegler-metall.at/farben

ab Werk

Modell zur einfachen Selbstmontage

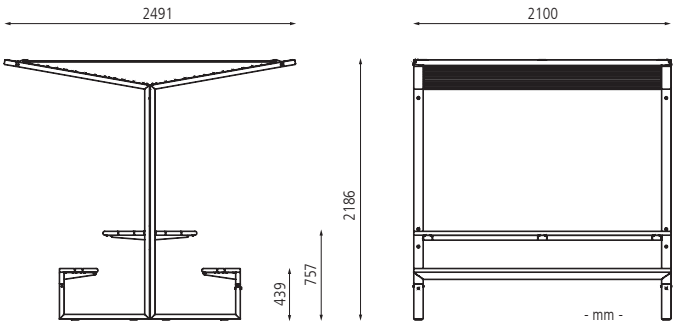

Freizeitüberdachung CISON

Dachbreite x Dachtiefe	mm	2100 x 2491	
Ausführung		Dachlamellen aus Holz	Dachlamellen aus Stahl
Oberfläche Stahlteile		feuerverzinkt und pulverbeschichtet	
Freizeitüberdachung CISON	Nr.	490 805 EF	490 806 EF
	€		

4788

Lieferzeiten finden Sie online: www.ziegler-metall.at

Starke Marktschwankungen können zu Preisabweichungen führen: aktuelle Preise unter wwww.ziegler-metall.at