Sitzbank WING

Imposant & einzigartig – die Sitzbank WING lädt mit ihrem auffälligen und eleganten Design zum Verweilen ein. Das Produkt aus UTC®-Hochleistungsbeton besticht durch seine Biegefestigkeit, Verarbeitung sowie Robustheit und sorgt somit für eine Aufwertung und visuelle Bereicherung jeglicher Außenanlagen.

Die Sitzbank ist aus UTC® – einem Hochleistungsbeton von Bellitalia® – hergestellt und besteht aus einem Betonelement, dessen Form an einen Flügel erinnert. Das Sitzelement bildet einen großen ergonomisch angepassten Sitz, welcher auf einer Bodenplatte befestigt ist und dadurch eine verbesserte Stabilität und Sicherheit gibt. Die Sitzbank hat eine natürlich glatte Oberfläche. Alle sichtbaren Oberflächen besitzen eine transparente Beschichtung zum Schutz gegen Verwitterung. Die Sitzbank mit Bodenplatte ist zum Einbetonieren (empfohlene Einbautiefe 200 mm). Die Anlieferung erfolgt fertig montiert.

Standardfarbe UTC®-Hochleistungsbeton: weiß, dunkelgrau
Für die bauseitige Entladung vor Ort ist ein Stapler notwendig.

Design: Architekten Ivan Del Ponte & Matteo Zambelli

EXKLUSIV bei ZIEGLER®

H4408 **Sitzbank WING WOOD finden Sie online unter:** *www.ziegler-metall.at*

ZIEGLER Tel +43 (0) 76 72 / 958 950 | Fax +43 (0) 76 72 / 958 9514 | info@ziegler-metall.at

Sitzbank WING

Farbe		weiß	dunkelgrau
Gewicht	kg	560	560
	Nr.	533 415 EF	533 416 EF
	€		

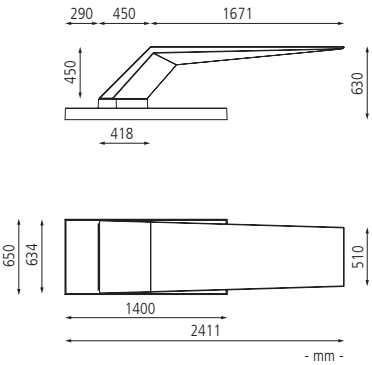

▲ Sitzbank WING aus UTC®-Beton, in weiß bzw. dunkelgrau

Sitzbank ARROW

Signifikant präsentiert sich die Sitzbank ARROW – wie der Name schon sagt – im pfeilförmigen Design. Erhältlich in Beton oder konstituierten Marmor mit zusätzlicher Beschichtung zum Schutz gegen Verwitterung, verkörpert die markante Sitzbank Stabilität und Haltbarkeit. Durch ihre Flexibilität bei der Platzierung und die große Farbauswahl lässt sich die Sitzbank ARROW nach Belieben in nahezu jede Umgebung integrieren.

Die Sitzbank besteht aus Beton bzw. rekonstituiertem Marmor und ist mit einer Stahlbewehrung verstärkt. Alle Kanten sind abgerundet. Die Sitzfläche der Sitzbank ist aus geschliffenem Beton bzw. geschliffenem rekonstituiertem Marmor. Die Seitenflächen sind sandgestrahlt. Alle Oberflächen haben eine transparente Beschichtung zum Schutz gegen Verwitterung. Die Sitzbank ist zum freien Aufstellen. Die Anlieferung erfolgt in einem Stück.

Standardfarbe Beton: Granitoptik weiß
Standardfarben rekonstituierter Marmor: porphyr, botticino, veronarot, veneziano, gelb mori, weiß carrara, schwarz ebano
Für die bauseitige Entladung vor Ort ist ein Stapler notwendig.

Design: C+S Architects

EXKLUSIV bei ZIEGLER®

ZIEGLER Tel +43 (0) 76 72 / 958 950 | Fax +43 (0) 76 72 / 958 9514 | info@ziegler-metall.at

Sitzbank ARROW

Material		Beton	rekonstituierter Marmor
		Granitoptik weiß	Standardfarbe
Gewicht	kg	819	819
	Nr.	533 423 EF	533 424 EF
	€		
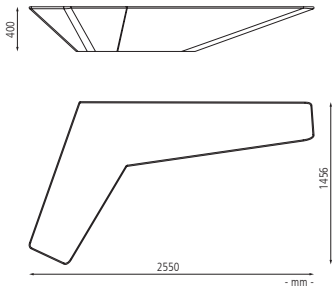
Lieferzeiten und aktuelle Preise finden Sie unter:
www.ziegler-metall.at