Pflanzbehälter LUNAO, VENERE und GIOVE

In der organisch wirkenden runden Form erzeugen diese Pflanzbehälter einen reizvollen Kontrast mit moderner, geradliniger Architektur. Auch im öffentlichen Raum wirken sie harmonisierend und ausgleichend. Dank der Standfestigkeit und einem großen Pflanzvolumen bieten sich viele interessante Bepflanzungsvarianten an.

Die wahlweise gestockten oder geschliffenen runden Pflanzbehälter bestehen aus Beton bzw. rekonstituiertem Marmor und besitzen einen Wasserüberlauf. Alle Oberflächen haben eine transparente Beschichtung zum Schutz gegen Verwitterung. Die Pflanzbehälter sind zum freien Aufstellen. Die Anlieferung erfolgt in einem Stück.

Standardfarbe Beton: Granitoptik weiß
Standardfarben rekonstituierter Marmor: porphyr, botticino, veronarot, veneziano, gelb mori, weiß carrara, schwarz ebano
Für die bauseitige Entladung vor Ort ist ein Stapler notwendig.

Design: Bellitalia® Design Department

EXKLUSIV bei ZIEGLER®

ZIEGLER Tel +43 (0) 76 72 / 958 950 | Fax +43 (0) 76 72 / 958 9514 | info@ziegler-metall.at

▲ Pflanzbehälter LUNAO aus Beton geschliffen, in Granitoptik weiß und aus rekonstituiertem Marmor geschliffen, in schwarz ebano

Pflanzbehälter LUNAO

Material		Beton	rekonstituierter Marmor
Farbe		Granitoptik weiß	Standardfarbe
	kg	360	360
Oberfläche		gestockt	
	Nr.	533 174 EF	533 175 EF
	€		
Oberfläche		geschliffen	
	Nr.	533 177 EF	533 178 EF
	€		

Lieferzeiten und aktuelle Preise finden Sie unter:
www.ziegler-metall.at

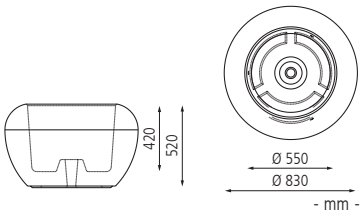

◀ Pflanzbehälter VENERE aus rekonstituiertem Marmor gestockt, in porphyr

▶ Pflanzbehälter VENERE aus rekonstituiertem Marmor geschliffen, in weiß carrara

Pflanzbehälter VENERE

Material		Beton	rekonstituierter Marmor
Farbe		Granitoptik weiß	Standardfarbe
	kg	800	800
Oberfläche		gestockt	
	Nr.	533 120 EF	533 121 EF
	€		
Oberfläche		geschliffen	
	Nr.	533 123 EF	533 124 EF
	€		

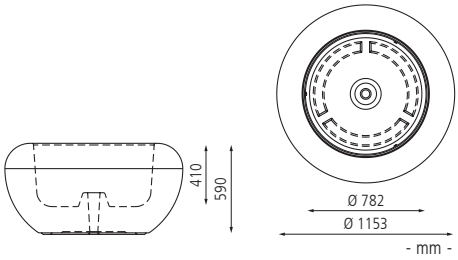

◀ Pflanzbehälter GIOVE aus Beton gestockt, in Granitoptik weiß

▶ Pflanzbehälter GIOVE aus rekonstituiertem Marmor geschliffen, in gelb mori

Pflanzbehälter GIOVE
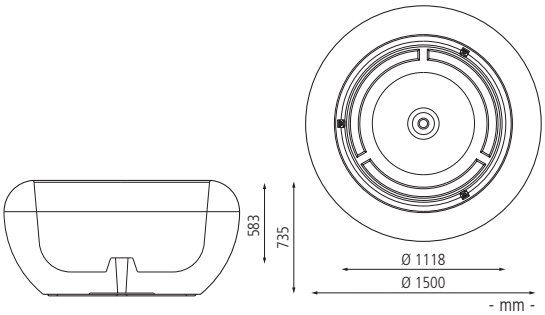
Material		Beton	rekonstituierter Marmor
Farbe		Granitoptik weiß	Standardfarbe
	kg	1500	1500
Oberfläche		gestockt	
	Nr.	533 168 EF	533 169 EF
	€		
Oberfläche		geschliffen	
	Nr.	533 171 EF	533 172 EF
	€