Schaukasten LEROS
für den Innen- und Außenbereich

Schaukasten LEROS doppelseitig, mit Ständeranlage (Zubehör), silberfarbig eloxiert

Konstruktion: Einseitig bzw. doppelseitig nutzbarer Schaukasten aus einer wartungsfreien Aluminium-Konstruktion mit verwindungsfreien eckigen Profilen sowie integrierten Be- und Entlüftungsöffnungen gegen das Beschlagen der Scheibe. Der Klappflügel öffnet sich mittels Gasdruckfedern selbstständig nach oben und wird in der Offen-Stellung sicher gehalten. Der Schaukasten ist an der Unterseite mit 2 bzw. 4 Dreikantschlössern ausgestattet (je Schloss 1 Schlüssel im Lieferumfang enthalten).

Verglasung: Einscheiben-Sicherheitsglas (ESG), 4 mm.

Oberfläche / Farbe: Silberfarbig eloxiert oder pulverbeschichtet in RAL-Farbe nach Wahl.

Befestigungsart: Zur Wandbefestigung oder zur Pfostenbefestigung mittels Ständeranlage zum Aufdübeln bei -180 mm (besteht aus innenliegenden Stahlpfosten umschlossen von einer pulverbeschichteten Blechverkleidung in RAL 9005 tiefschwarz oder RAL 9006 weißaluminium) siehe Zubehör, nicht nachrüstbar. Befestigungsmaterial nicht im Lieferumfang enthalten.

Beleuchtung: Die Beleuchtungseinrichtung zeichnet sich durch 6 x 7,2 Watt LED-Komponenten beim A0-Format und 10 x 7,2 Watt LED-Komponenten beim CLP-Format aus. Zusätzlich enthält die Beleuchtungseinrichtung ein Netzteil, welches beim A0-Format die Schutzklasse II und beim CLP-Format die Schutzklasse I aufweist. Beide Netzteile haben die Schutzart IP 67. Hinzu kommt eine 5-jährige Osram-Systemgarantie auf die gesamte Beleuchtungseinrichtung.
Die LED-Komponenten mit der Schutzart IP 66 sind bei allen Modellen an den Längsseiten angebracht.

RAL nach Wahl
siehe ziegler-metall.at/farben

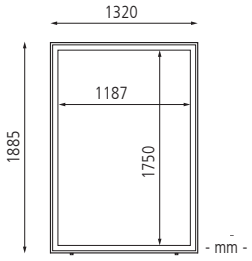

▲ Schaukasten für CLP-Format, zur Wandmontage

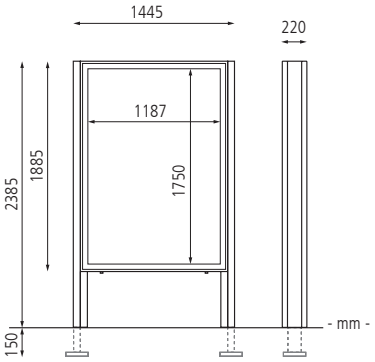

▲ Schaukasten für CLP-Format, mit Ständeranlage

▲ Schaukasten LEROS einseitig, zur Wandbefestigung, silberfarbig eloxiert

Schaukasten LEROS

Format		DIN A0			CLP		
Ausführung		einseitig		doppelseitig	einseitig		doppelseitig
Anzahl DIN A4	Stück	16			36		
Außenmaß B x H	mm	976 x 1323			1320 x 1885		
Sichtfläche B x H	mm	841 x 1188			1187 x 1750	1185 x 1750	
Befestigungsart		zur Wandbefestigung	zur Pfostenbefestigung mittels Ständeranlage		zur Wandbefestigung	zur Pfostenbefestigung mittels Ständeranlage	
Bautiefe	mm	120	220		120	220	
Alu silber	Nr. €	271 095 EF	271 097 EF	271 099 EF	271 089 EF	271 091 EF	271 093 EF
Alu in RAL	Nr. €	271 096 EF	271 098 EF	271 119 EF	271 090 EF	271 092 EF	271 094 EF

Zubehör: Ständeranlage			
Ausführung		Stahlrohr mit Blechverkleidung 125 x 220 mm	
Variante		für DIN A0 Format	für CLP Format
Gesamtlänge	mm	2180	2565
Alu in RAL	Nr. € / Stück	271 171 EF	271 152 EF

Schaukasten LIMOGES
für den Außenbereich

Konstruktion: Einseitig nutzbarer Aluminiumschaukasten mit eckigen Profilen und innenliegenden Eckverbindern für hohe Verwindungssteifigkeit und Stabilität. Öffnung erfolgt mit Klappflügeln nach oben, mit automatischer Feststellung des Flügels durch Gasdruckfeder. Rückwand magnethaftend inkl. 10 Magnete. Schaukasten inkl. weißer Schriftblende (ohne Beschriftung) und Sicherheitsschlössern (Schließung unten) mit jeweils 1 Schlüssel.

Nutzbare Innentiefe: 45 mm

Verglasung: ESG-Sicherheitsglas, 5 mm.

Oberfläche / Farbe: Matt silberfarbig eloxiert oder pulverbeschichtet in RAL-Farbe nach Wahl. Rückwand magnethaftend in weiß.

Befestigungsart: Zur Wandbefestigung, Befestigungsmaterial im Lieferumfang enthalten bzw. mit Ständer wahlweise zum Einbetonieren (empfohlene Einbautiefe 700 mm, Gesamtlänge 2500 mm) oder zum Aufdübeln bei +/- 0 mm (Gesamtlänge 2000 mm), siehe Zubehör.

Option: LED-Beleuchtung siehe Zubehör.

RAL nach Wahl
siehe ziegler-metall.at/farben

▲ Schaukasten LIMOGES mit Quadratrohrständer zum Einbetonieren (Zubehör), für 24 x DIN A4, mit Beschriftung (Zubehör), Alu silber

▲ Schaukasten LIMOGES für 21 x DIN A4, mit Beschriftung (Zubehör), Alu silber

▲ Schaukasten LIMOGES für 15 x DIN A4, mit Beschriftung (Zubehör), Alu silber

▲ Schaukasten LIMOGES für 6 x DIN A4, mit Beschriftung (Zubehör), Alu silber

Schaukasten LIMOGES

Format		Sonderformat	DIN A1	Sonderformat		DIN A0	Sonderformat		
Ausführung		Klappflügel							
Anzahl DIN A4	Stück	6	8	12	15	18	21	24	27
Außenmaß B x H	mm	760 x 830	980 x 830	980 x 1130	1180 x 1130	1390 x 1130	1600 x 1130	1810 x 1130	2020 x 1130
Sichtfläche B x H	mm	630 x 610	850 x 610	850 x 910	1050 x 910	1260 x 910	1470 x 910	1680 x 910	1890 x 910
Bautiefe	mm	65							
Alu silber	Nr. €	005 330 EF	005 331 EF	005 332 EF	005 333 EF	005 334 EF	005 335 EF	005 336 EF	005 337 EF
Alu in RAL	Nr. €	005 338 EF	005 339 EF	005 340 EF	005 341 EF	005 342 EF	005 343 EF	005 344 EF	005 345 EF

Ständer			
Ausführung		Vierkantrohr 70 x 70 mm	
Befestigungsart		zum Einbetonieren	zum Aufdübeln
Gesamtlänge	mm	2500	2000
Alu silber	Nr. € / Paar	005 346 EF	005 347 EF
Alu in RAL	Nr. € / Paar	005 353 EF	005 354 EF

Zubehör		
Folientext in schwarz	Nr. € / Stück	005 349 EF
Magnete, Farbe weiß, VE=10 Stück	Nr. € / VE	005 350 EF

Beleuchtung		
LED-Beleuchtung für Bautiefe bis 65 mm	Nr. € / Stück	005 348 EF