Wartehalle VIRGO einseitig, Dachbreite x Dachtiefe 4720 mm x 1800 mm, mit Rück- und Seitenwänden ESG, Klarglas sowie Sitzbank PESCARA, Stahlkonstruktion in RAL 7016 anthrazitgrau

Wartehalle VIRGO

EXKLUSIV bei ZIEGLER®

Konstruktion: Stahlkonstruktion aus Hauptstützen und Unterzügen aus Rechteckrohren mit freitragenden konischen Kragarmen ohne vordere Dachstützen. Bei der Ausführung mit Seitenwänden inklusive vorderer Stützen. Sitzbänke auf Anfrage.

Oberfläche / Farbe: Alle Stahlteile feuerverzinkt und pulverbeschichtet in ZIEGLER-Standardfarben.

Dach: Pultdach, Dacheindeckung aus Verbundsicherheitsglas (VSG), standardmäßig Klarglas. LED-Beleuchtung mit bzw. ohne Bewegungsmelder gegen Mehrpreis.

Rück- / Seitenwand: Einscheibensicherheitsglas (ESG), standardmäßig Klarglas, mit Glashaltern befestigt (Scheiben standardmäßig mit ZIEGLER-Logo im Siebdruck) gegen Mehrpreis. Keramischer Siebdruck als Sicht- oder Vogelschutz und Schaukästen auf Anfrage.

Entwässerung: Über den im Dach integrierten Wasserkasten. Ablauf oberirdisch durch Hauptstützen. Unterirdische Entwässerung auf Anfrage.

Schneelast: sk (auf dem Boden) 1,00 kN/m².
Höhere Schneelasten auf Anfrage.

Windlast: Zone 2

Befestigung: Stützen mit Fußplatten zum Aufdübeln bei -200 mm auf bauseitige Fundamente nach unseren Plänen.

Lieferung: Zerlegt auf Palette, inklusive Bodenbefestigungsmaterial aus Edelstahl.

ZIEGLER Standardfarben
siehe ziegler-metall.de/farben

Montage auf Anfrage

auf Anfrage

Wartehalle VIRGO

Dachbreite x Dachtiefe	mm	4720 x 1800	9240 x 1800	13760 x 1800	4720 x 3600	9240 x 3600	13760 x 3600
Nutzung		einseitig			doppelseitig		
Oberfläche Stahlteile		feuerverzinkt und pulverbeschichtet					
Wartehalle VIRGO (ohne Rück- / Seitenwände)	Nr.	054 757 HR	054 758 HR	054 759 HR	054 760 HR	054 761 HR	054 762 HR

Wartehalle VIRGO

▲ **Preisbeispiel:**

Wartehalle VIRGO
Dachbreite x Dachtiefe 3220 mm x 1800 mm, Stahlkonstruktion feuerverzinkt und pulverbeschichtet, inkl. Rückwand ESG, Klarglas, ohne Seitenwände, Dacheindeckung VSG, Klarglas

Wartehalle VIRGO Komplettangebot Nr. 149 657 HR €
Preis ohne Zubehör (Sitzbank), zuzüglich Fracht & Montage.

Bitte fragen Sie an – gerne erstellen wir Ihnen kostenfrei ein individuelles Angebot für Ihr Bauvorhaben: Tel 0800 100 49 01

Wartehalle VIRGO, einseitig, Dachbreite x Dachtiefe 4720 mm x 1800 mm, Rück- und Seitenwände ESG Klarglas, Sitzbank bauseitig, Stahlkonstruktion in DB 703 eisenglimmer

Weitere Bilder, Informationen und Ausschreibungstexte:
www.ziegler-metall.de **H4463**

Beratung zum Nulltarif: 0800 100 49 01

Seitenansicht

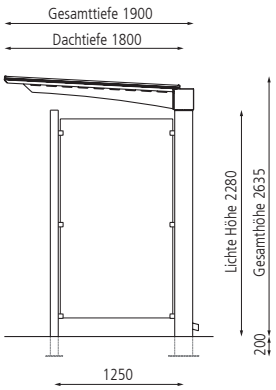

Frontansicht

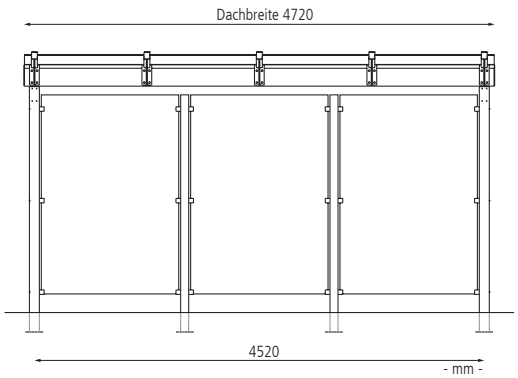

Mehrpreis Rück- und Seitenwände				
Dachbreite	mm	4720	9240	13760
Rückwand, Klarglas, Raster 1500 mm	Nr.	054 763 HR	054 764 HR	054 765 HR
Seitenwand, Klarglas, inkl. vorderer Stütze, Raster 1250 mm	Nr.		054 769 HR	

Mehrpreis Beleuchtung		
LED-Lichtleiste IP 67 ohne Bewegungsmelder	Nr. / Feld	055 368 HR
LED-Lichtleiste IP 67 mit Bewegungsmelder	Nr. / Feld	055 369 HR