Wartehalle AUREO mit Pultdach, auftragsbezogene Anpassung, Dachbreite x Dachtiefe 8350 mm x 1855 mm, Seiten- und Rückwände ESG Klarglas mit Scheibendekor, inkl. Schaukasten und Sitzbänke, Stahlkonstruktion in RAL 7016 anthrazitgrau

Wartehalle AUREO

mmcité EXKLUSIV bei ZIEGLER®

Konstruktion: Freitragende Dachkonstruktion aus verzinktem Stahl mit designorientierten Akzentblenden. Lieferung inkl. freistehender Sitzbank mit Holzbelattung (Robinie). Bei der Ausführung mit Seitenwänden inklusive vorderer Stützen.

Oberfläche / Farbe: Alle Stahlteile sowie Akzentblende spritzverzinkt und pulverbeschichtet in mmcité-Standardfarben (Farbe Akzentblende auch separat wählbar). Stahlkonstruktion der Bank in Farbe wie Wartehalle. Weitere RAL-Farben auf Anfrage.

Dach: Pultdach, Dacheindeckung aus Verbundsicherheitsglas (VSG), Klarglas, standardmäßig mit Siebdruckstreifen.

Rück- / Seitenwand: Einscheibensicherheitsglas (ESG), standardmäßig Klarglas mit Siebdruckdekor. Wahlweise mit Seitenwänden oder doppelseitiger, beleuchteter Werbevitrine C-LIGHT in einer oder beiden Seitenwänden erhältlich.

Werbevitrine: Doppelseitig nutzbare Werbevitrine C-LIGHT aus Stahl mit Hauptrahmen inkl. integrierter Elektroinstallation und beidseitigem Sichtrahmen aus ESG, Klarglas mit zusätzlich waagerechten und senkrechten Deckleisten aus Aluminium. Klappflügelöffnung nach oben, unterstützt durch 2 Gasdruckfedern. Werbevitrine mit Entlüftungsöffnungen inkl. Insektenschutzgitter um Beschlagen der Scheiben zu vermeiden.

Befestigung der Plakate (max. 1185 x 1750 mm) erfolgt mittels Clips an den Ecken (mit Zugfedern für gleichmäßiges Spannen). LED-Beleuchtung bestehend aus 2 Aluminiumleisten mit jeweils 9 integrierten LED, Anschlusskabel und Anschlusskasten für bauseitigen 230V-Anschluss, inklusive FI/LS 30 mA. Leuchtenlichtstrom 4600 lm, Anschlussleistung 39 W, IP 44.

Entwässerung: Im Dach integrierte Regenrinne, Ablauf oberirdisch über Wasserspeier durch hintere Stütze.

Schneelast: sk (auf dem Boden) 1,50 kN/m²

Windlast: Zone 2

Befestigung: Stützen mit Fußplatten zum Aufdübeln bei -200 mm auf bauseitige Fundamente nach unseren Plänen.

Lieferung: Zerlegt auf Palette, inklusive Bodenbefestigungsmaterial aus Edelstahl.

Design: David Karásek, Radek Hegmon

mmcité Standardfarben
siehe ziegler-metall.de/farben

Montage auf Anfrage

Wartehalle AUREO

Dachbreite x Dachtiefe	mm	2860 x 1855	4220 x 1855	5580 x 1855
		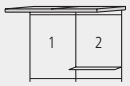	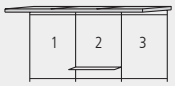	
Oberfläche Stahlteile		spritzverzinkt und pulverbeschichtet		
Wartehalle AUREO (inkl. Rückwand, ohne Seitenwände)	Nr.	117 006 HR	117 007 HR	117 008 HR

Wartehalle AUREO

Dachbreite x Dachtiefe	mm	2860 x 1855	4220 x 1855	5580 x 1855
			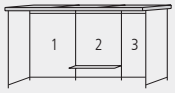	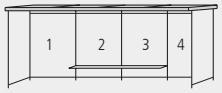
Oberfläche Stahlteile		spritzverzinkt und pulverbeschichtet		
Wartehalle AUREO (inkl. Rück- / Seitenwände)	Nr.	117 009 HR	117 011 HR	117 013 HR

Wartehalle AUREO

Bitte fragen Sie an – gerne erstellen wir Ihnen kostenfrei ein individuelles Angebot für Ihr Bauvorhaben: Tel 0800 100 49 01

▲ **Preisbeispiel:**

Wartehalle AUREO mit Pultdach
Dachbreite x Dachtiefe 4220 mm x 1855 mm, Stahlkonstruktion spritzverzinkt und pulverbeschichtet, inkl. Rückwand ESG Klarglas mit Scheibendekor und Sitzbank (auftragsbezogene Anpassung), Dacheindeckung VSG, Klarglas mit Siebdruckstreifen

Wartehalle AUREO Nr. 117 007 HR €
Preis mit Standardsitzbank zuzüglich Fracht & Montage.

Weitere Bilder, Informationen und Ausschreibungstexte: **www.ziegler-metall.de** **H3119**

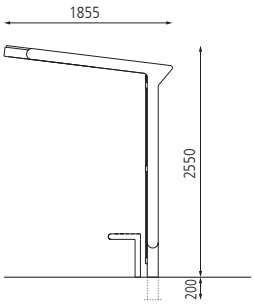

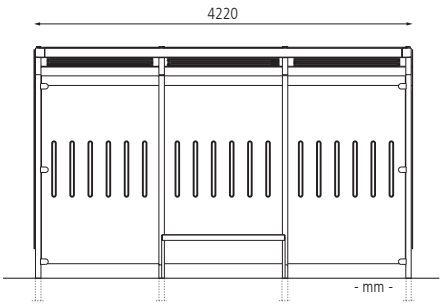

Wartehalle AUREO mit Pultdach, Dachbreite x Dachtiefe 2860 mm x 1855 mm, Seiten- und Rückwände ESG Klarglas mit Scheibendekor, auftragsbezogene Anpassung inklusive Schaukasten und auftragsbezogener Sitzbank ONDA CITÉ, Stahlkonstruktion in DB 703 eisenglimmer

Wartehalle AUREO

Dachbreite x Dachtiefe	mm	2860 x 1855	4220 x 1855	5580 x 1855
		1 2	1 2 3	1 2 3 4
Oberfläche Stahlteile		spritzverzinkt und pulverbeschichtet		
Wartehalle AUREO (inkl. Rück- / Seitenwand / CLP)	Nr.	117 010 HR	117 012 HR	117 014 HR