Wartehalle AQUILA mit auftragsbezogener Anpassung, Dachbreite x Dachtiefe 3180 mm x 2165 mm, mit Rück- und Seitenwänden sowie zusätzlicher Windschutzwand, mit Abfallsammler DERBY, Schaukasten ELLAS sowie Sitzbank TARVIS, Stahlkonstruktion in RAL 5015 himmelblau

Wartehalle AQUILA

Konstruktion: Robuste und verstärkte Stahlkonstruktion aus Profilrohren. Stützen und Dachrahmen verschweißt. Sitzbank gegen Mehrpreis.

Oberfläche / Farbe: Alle Stahlteile feuerverzinkt, grundiert und farbbeschichtet in RAL-Farbe nach Wahl, Korrosivitätsschutzklasse C4 medium. Oberfläche der Trapezbleche beidseitig bandverzinkt und beschichtet. Innenseite Polyester / RSL grauweiß, Außenseite zusätzlich in grauweiß ähnlich RAL 9002 beschichtet.

Dach: Flachdach, Dacheindeckung aus Trapezblech, umlaufende Attika 150 mm. Beleuchtungssystem mit bzw. ohne Bewegungsmelder gegen Mehrpreis. Dachbegrünungssystem auf Anfrage.

Rück- / Seitenwand: Einscheibensicherheitsglas (ESG), standardmäßig Klarglas mit Glashaltern befestigt. Keramischer Siebdruck als Sicht- oder Vogelschutz und Schaukästen gegen Mehrpreis.

Entwässerung: Über die im Dach integrierte Regenrinne (innenliegend, bitumiert) und dem rechten hinteren Eckpfosten. Ablauf oberirdisch über Wasserspeier ca. 120 mm über dem Boden zur Rückseite.

Schneelast: sk (auf dem Boden) 1,90 kN/m²

Windlast: Zone 3

Befestigung: Stützen mit Fußplatten zum Aufdübeln bei -200 mm auf bauseitige Fundamente nach unseren Plänen. Verdübelung auf bauseitige Fundamente gegen Mehrpreis. Zum Aufdübeln bei +/-0 mm auf Anfrage.

Wartehalle AQUILA

Dachbreite x Dachtiefe	mm	2165 x 2165	3180 x 2165	4195 x 2165
			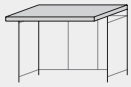	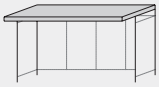
Oberfläche Stahlteile		feuerverzinkt und farbbeschichtet		
Wartehalle AQUILA (inkl. Rück- und Seitenwände)	Nr.	272 298 HR	272 299 HR	272 300 HR

Wartehalle AQUILA

▲ **Preisbeispiel:**

Wartehalle AQUILA
Dachbreite x Dachtiefe 2165 mm x 2165 mm, Stahlkonstruktion feuerverzinkt, grundiert und farbbeschichtet, inkl. Rück- und Seitenwänden, Dacheindeckung Trapezblech

Wartehalle AQUILA Komplettangebot Nr. 272 298 HR €
Preis inklusive Fracht, unabgeladen.

Wartehalle AQUILA mit Siebdruckstreifen

Wartehalle AQUILA

Bitte fragen Sie an – gerne erstellen wir Ihnen kostenfrei ein individuelles Angebot für Ihr Bauvorhaben: Tel 0800 100 49 01

Lieferung: Fertig montiert im Werk. Inkl. Bodenbefestigungsmaterial aus Edelstahl. Entladung mit LKW-Ladekran gegen Mehrpreis.

RAL nach Wahl
siehe ziegler-metall.de/farben

auf Anfrage

Weitere Bilder, Informationen und Ausschreibungstexte: **www.ziegler-metall.de** H3858

Seitenansicht

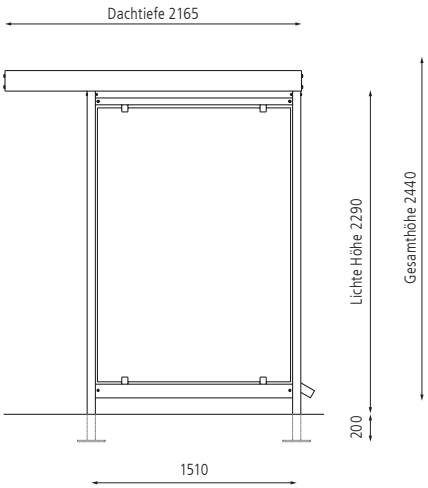

Frontansicht

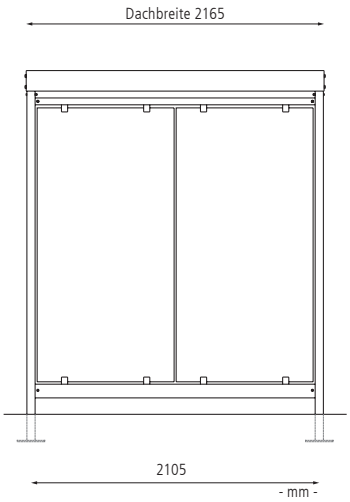

Mehrpreis		
Sitzbank, Sitzbreite 1500 mm, RAL-Farbe nach Wahl, Holzart Eiche	Nr.	272 350 HR
Keramischer Siebdruck weiß ähnlich RAL 9010	Nr.	272 301 HR
LED-Deckeneinbaubeleuchtung 42 Watt, IP 44	Nr.	272 291 HR
LED-Deckeneinbaubeleuchtung inkl. Bewegungsmelder 42 Watt, IP 44	Nr.	272 303 HR
Schaukasten B x T x H: 750 x 30 x 1000 mm, silber eloxiert	Nr.	271 416 HR
Schaukasten B x T x H: 750 x 30 x 1000 mm, pulverbeschichtet	Nr.	271 417 HR
Entladung mit LKW-Ladekran	Nr.	272 304 HR
Verdübelung der vormontierten Überdachung auf bauseitigem Fundament	Nr.	272 305 HR

Sitzbank mit höhenverstellbaren Stützen