schnell verfügbar

Fahrradüberdachung INDUS, Dachbreite x Dachtiefe 9100 mm x 2330 mm, einseitig, mit Rück- und Seitenwand sowie Fahrradständer NEW YORK, Stahlkonstruktion feuerverzinkt

Fahrradüberdachung INDUS

Konstruktion: Stahlkonstruktion mit Rundrahmen als tragende Seitenelemente die im Dachbereich durch 2 geteilte Pfetten miteinander verbunden sind.

Oberfläche / Farbe: Alle Stahlteile feuerverzinkt. Oberfläche der Trapezbleche beidseitig bandverzinkt und beschichtet.
Innenseite Polyester / RSL grauweiß, Außenseite zusätzlich in grauweiß ähnlich RAL 9002 beschichtet.

Dach: Pultdach, Dacheindeckung aus Trapezblech.

Rückwand: Tragrahmen mit Trapezblech und seitlichen Blenden gegen Mehrpreis.

Seitenwand: Tragrahmen mit Polyesterfüllung, opal transparent gegen Mehrpreis.

Entwässerung: Bei einseitiger Ausführung frei abtropfend über die hintere Dachkante. Regenrinne mit Fallrohr gegen Mehrpreis.
Bei doppelseitiger Ausführung standardmäßig inklusive Regenrinne mit Fallrohr.

Schneelast: sk (auf dem Boden) 0,75 kN/m²

Windlast: Zone 2

Befestigung: Stützen mit Fußplatten zum Aufdübeln bei +/- 0 mm auf bauseitige Fundamente nach unseren Plänen.

Modell nur zur Selbstmontage ohne Standsicherheitsnachweis

Fahrradüberdachung INDUS, einseitig

Dachbreite x Dachtiefe	mm	2645 x 2330	3475 x 2330	4800 x 2330	9100 x 2330	13400 x 2330
						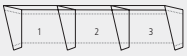
Oberfläche Stahlteile		feuerverzinkt				
Fahrradüberdachung INDUS (ohne Rück- / Seitenwände)	Nr.	272 251 HR	272 252 HR	272 211 HR	272 212 HR	272 213 HR

Fahrradüberdachung INDUS, doppelseitig

Dachbreite x Dachtiefe	mm	2645 x 4660	3475 x 4660	4800 x 4660	9100 x 4660	13400 x 4660
						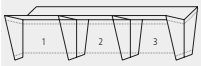
Oberfläche Stahlteile		feuerverzinkt				
Fahrradüberdachung INDUS (ohne Rück- / Seitenwände)	Nr.	272 261 HR	272 262 HR	272 214 HR	272 215 HR	272 216 HR

Fahrradüberdachung INDUS

▲ **Preisbeispiel:**

Fahrradüberdachung INDUS
Dachbreite x Dachtiefe 4800 mm x 2330 mm, einseitig, Stahlkonstruktion feuerverzinkt, Dacheindeckung Trapezblech

Fahrradüberdachung INDUS Nr. 272 211 HR €
Preis ohne Zubehör (Fahrradständer), inkl. Fracht, unabgeladen.

Bitte fragen Sie an – gerne erstellen wir Ihnen kostenfrei ein individuelles Angebot für Ihr Bauvorhaben: Tel 0800 100 49 01

Fahrradüberdachung INDUS, Dachbreite x Dachtiefe 4800 mm x 4660 mm, doppelseitig, mit Seitenwänden sowie Fahrradständer UNIVERSAL, Stahlkonstruktion feuerverzinkt

Lieferung: Zur Selbstmontage zerlegt auf Palette, inklusive Bodenbefestigungsmaterial aus Edelstahl. Montagepläne liegen der Lieferung bei.

Weitere Bilder, Informationen und Ausschreibungstexte: **www.ziegler-metall.de** **H4600**

Beratung zum Nulltarif: 0800 100 49 01

Seitenansicht

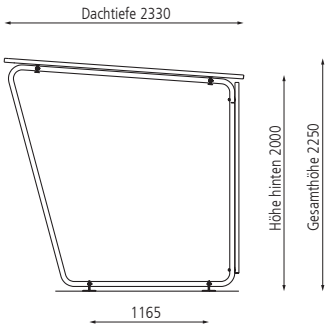

Frontansicht

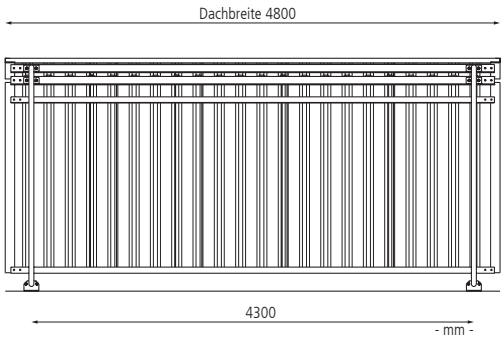

Mehrpreis						
Dachbreite	mm	2645	3475	4800	9100	13400
Ausführung		einseitig				
Rückwand, Trapezblech, RAL 9002	Nr.	272 253 HR	272 254 HR	272 217 HR	272 218 HR	272 219 HR
Seitenwand, Polyester, opal transparent*	Nr.	272 223 HR				
Seitenwand, rechts, Trapezblech, RAL 9002*	Nr.	272 255 HR				
Seitenwand, links, Trapezblech, RAL 9002*	Nr.	272 256 HR				
Regenrinne mit Fallrohr, PVC	Nr.	272 277 HR	272 278 HR	272 220 HR	272 221 HR	272 222 HR

**auch für doppelseitige Ausführung verwendbar, je Seite werden 2 Seitenwände benötigt*