Fahrradüberdachung VIRGO, Dachbreite x Dachtiefe 4720 mm x 4500 mm, doppelseitig, Stahlkonstruktion in DB 703 eisenglimmer

Fahrradüberdachung VIRGO

EXKLUSIV bei ZIEGLER®

Konstruktion: Stahlkonstruktion aus Hauptstützen und Unterzügen aus Rechteckrohren mit freitragenden konischen Kragarmen ohne vordere Dachstützen. Bei der Ausführung mit Seitenwänden inklusive vorderer Stützen.

Oberfläche / Farbe: Alle Stahlteile feuerverzinkt bzw. zusätzlich pulverbeschichtet in ZIEGLER-Standardfarben.

Dach: Pultdach, Dacheindeckung mit Verbundsicherheitsglas (VSG), standardmäßig Klarglas. LED-Beleuchtung mit bzw. ohne Bewegungsmelder gegen Mehrpreis.

Rück- / Seitenwand: Einscheibensicherheitsglas (ESG), standardmäßig Klarglas, mit Glashaltern befestigt (Scheiben standardmäßig mit ZIEGLER-Logo im Siebdruck) gegen Mehrpreis. Keramischer Siebdruck als Sicht- oder Vogelschutz sowie weitere Wandfüllungen auf Anfrage.

Entwässerung: Über den im Dach integrierten Wasserkasten. Ablauf oberirdisch durch Hauptstützen. Unterirdische Entwässerung auf Anfrage.

Schneelast: sk (auf dem Boden) 1,00 kN/m².
Höhere Schneelasten auf Anfrage.

Windlast: Zone 2

Befestigung: Stützen mit Fußplatten zum Aufdübeln bei -200 mm auf bauseitige Fundamente nach unseren Plänen.

Lieferung: Zerlegt auf Palette, inklusive Bodenbefestigungsmaterial aus Edelstahl.

ZIEGLER Standardfarben
siehe ziegler-metall.de/farben

Montage auf Anfrage

Fahrradüberdachung VIRGO

Dachbreite x Dachtiefe	mm	4720 x 2250	9240 x 2250	13760 x 2250	4720 x 4500	9240 x 4500	13760 x 4500
Ausführung		einseitig			doppelseitig		
Oberfläche Stahlteile		feuerverzinkt					
Fahrradüberdachung VIRGO (ohne Rück- / Seitenwände)	Nr.	054 745 HR	054 746 HR	054 747 HR	054 751 HR	054 752 HR	054 753 HR
Oberfläche Stahlteile		feuerverzinkt und pulverbeschichtet					
Fahrradüberdachung VIRGO (ohne Rück- / Seitenwände)	Nr.	054 748 HR	054 749 HR	054 750 HR	054 754 HR	054 755 HR	054 756 HR

Fahrradüberdachung VIRGO

Bitte fragen Sie an – gerne erstellen wir Ihnen kostenfrei ein individuelles Angebot für Ihr Bauvorhaben: Tel 0800 100 49 01

▲ **Preisbeispiel:**

Fahrradüberdachung VIRGO
Dachbreite x Dachtiefe 4720 mm x 2250 mm, einseitig, Stahlkonstruktion feuerverzinkt und pulverbeschichtet, inkl. Rückwand ESG, Klarglas, Scheibendekorbeklebung bauseits, Dacheindeckung VSG, Klarglas

Fahrradüberdachung VIRGO Komplettangebot Nr. 149 662 HR €
Preis ohne Zubehör (Anlehnbügel), zuzüglich Fracht & Montage.

Weitere Bilder, Informationen und Ausschreibungstexte: **www.ziegler-metall.de** **H4462**

Beratung zum Nulltarif: 0800 100 49 01

Seitenansicht

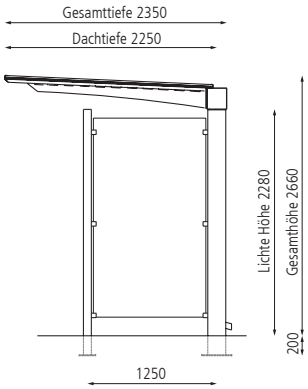

Frontansicht

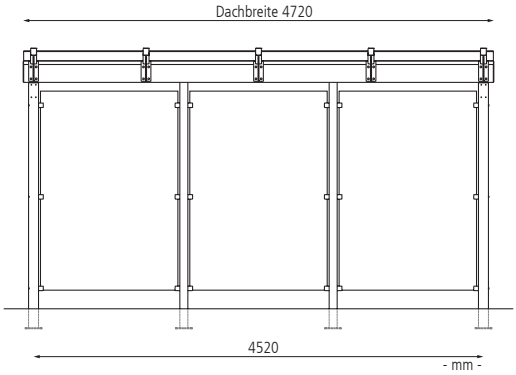

Mehrpreis Rück- und Seitenwände				
Dachbreite	mm	4720	9240	13760
Oberfläche Stahlteile		feuerverzinkt		
Rückwand, Klarglas, Raster 1500 mm	Nr.	054 766 HR	054 767 HR	054 768 HR
Seitenwand, Klarglas, inkl. vorderer Stütze, Raster 1250 mm	Nr.	054 770 HR		
Oberfläche Stahlteile		feuerverzinkt und pulverbeschichtet		
Rückwand, Klarglas, Raster 1500 mm	Nr.	054 763 HR	054 764 HR	054 765 HR
Seitenwand, Klarglas, inkl. vorderer Stütze, Raster 1250 mm	Nr.	054 769 HR		

Mehrpreis Beleuchtung		
LED-Lichtleiste IP 67 ohne Bewegungsmelder	Nr. / Feld	055 368 HR
LED-Lichtleiste IP 67 mit Bewegungsmelder	Nr. / Feld	055 369 HR