Zubehör für Schrankenanlagen

Detail: LED-Schrankenbaumbeleuchtung

Beleuchtung für Schrankenbaum		
LED Baumbeleuchtung rot/grün beidseitig, bis 2 m Baumlänge	Nr. € / Stück	182 333 HR
LED Baumbeleuchtung rot/grün beidseitig, bis 3 m Baumlänge	Nr. € / Stück	182 237 HR
LED Baumbeleuchtung rot/grün beidseitig, bis 4 m Baumlänge	Nr. € / Stück	182 234 HR
LED Baumbeleuchtung rot/grün beidseitig, bis 6,50 m Baumlänge	Nr. € / Stück	182 334 HR
LED Baumbeleuchtung rot/grün beidseitig, bis 8 m Baumlänge	Nr. € / Stück	182 335 HR

Detail: LED-Gehäusebeleuchtung

Beleuchtung für Gehäuse		
LED-Beleuchtung für Gehäuseabdeckung BUSSET rot / grün, für max. Baumlänge 4 m	Nr. € / Stück	182 338 HR
LED-Beleuchtung für Gehäuseabdeckung BUSSET rot / grün, für max. Baumlänge 7,60 m	Nr. € / Stück	182 339 HR
LED-Beleuchtung für Gehäuseabdeckung MONNES rot / grün, für hohe Frequentierung	Nr. € / Stück	182 340 HR
LED-Beleuchtung für Gehäuseabdeckung MONNES rot / grün, für intensive Nutzung	Nr. € / Stück	182 341 HR

Pendelstütze

Auflagestütze mit Auflagegabel

Stützen		
Pendelstütze	Nr. € / Stück	182 268 HR
Auflagestütze mit Auflagegabel	Nr. € / Stück	182 150 HR
Dämpfereinheit für Auflagestütze	Nr. € / Stück	182 151 HR
Magnetverriegelung für Auflagenstütze	Nr. € / Stück	182 152 HR

Schrankenanlage BUSSET mit Gittermodul, 1,72 m lang, 0,67 m hoch

Gittermodule		
Schrankengittermodul für BUSSET mit Übersteigschutz, Länge 1,72 m, Höhe 0,67 m	Nr. € / Stück	182 269 HR
Hängegittermodul für BUSSET Länge 1,72 m, Höhe 1,30 m	Nr. € / Stück	182 270 HR

Schleife 1:
Anwesenheitsschleife

Schleife 2:
Sicherheitsschleife unter dem Baum und Schranke schließen

Schleife 3:
Anwesenheitsschleife als Befehlsgeber zur Öffnung der Schranke, z. B. automatische Ausfahrt

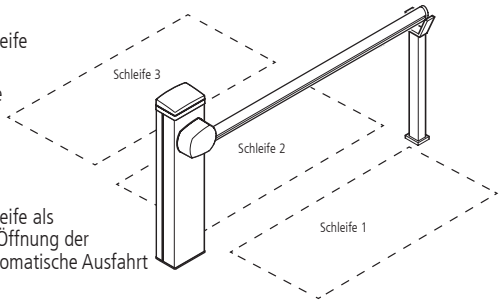

Schleifendetektoren und Induktionsschleifen		
1-Kanal-Schleifendetektor	Nr. € / Stück	182 321 HR
2-Kanal-Schleifendetektor	Nr. € / Stück	182 320 HR
Induktionsschleife bis zu 180 °C hitzebeständig, Länge 100 m	Nr. € / Stück	182 223 HR
Induktionsschleife Fertigschleife zur Verlegung unter Pflaster, Umfang ca. 4 m, Zuleitung 5 m	Nr. € / Stück	182 206 HR
Induktionsschleife Fertigschleife zur Verlegung unter Pflaster, Umfang ca. 7 m, Zuleitung 5 m	Nr. € / Stück	182 322 HR
Induktionsschleife Fertigschleife zur Verlegung unter Pflaster, Umfang ca. 10 m, Zuleitung 5 m	Nr. € / Stück	182 323 HR
Induktionsschleife Schleifendraht zur Verlegung unter Asphalt oder Beton, für Schleifengröße 1 m x 4 m	Nr. € / Stück	182 248 HR
Induktionsschleife Schleifendraht zur Verlegung unter Asphalt oder Beton, Länge 100 m	Nr. € / Stück	182 324 HR

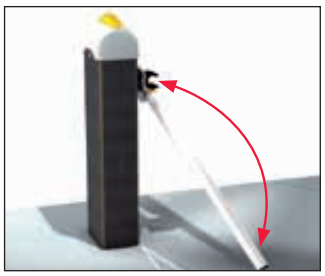

◀ Beim Auffahren auf den Schrankenbaum rastet dieser aus seiner Halterung und klappt nach unten. Schranke wird auf Stopp gesetzt.

Kollisionskupplung		
Kollisionskupplung für BUSSET mit max. 4,00 m Sperrbreite	Nr. € / Stück	182 264 HR
Kollisionskupplung für BUSSET mit max. 6,00 m Sperrbreite	Nr. € / Stück	182 265 HR
Kollisionskupplung für MONNES für hohe Frequentierung	Nr. € / Stück	182 336 HR
Kollisionskupplung für MONNES für intensive Nutzung	Nr. € / Stück	182 337 HR

Standgehäuse ADRIA, MIRA und ROVIGO
zum Einbau von Bedienelementen

Konstruktion: Standgehäuse aus Aluminium. Zum Einbau von verschiedener Bedienelemente (siehe Zubehör) oder mit integrierter ein- bzw. doppelseitiger Ampel. Ampelfarben rot (oben) und gelb (unten) Ø 125 mm. Ampelmodul zur Steuerung im Lieferumfang enthalten.

Oberfläche / Farbe: Aluminium pulverbeschichtet in Farbe DB 703 eisenglimmer, Frontplatte eloxiert.

Befestigungsart: Zum Aufdübeln bei +/- 0 mm mit Bodenplatte (Modell ADRIA 156 x 111 mm, Modell MIRA 240 x 180 mm bzw. 385 x 255 mm, Modell ROVIGO 240 x 180 mm). Befestigungsmaterial nicht im Lieferumfang enthalten.

▲ Standgehäuse ADRIA, MIRA und ROVIGO

Standgehäuse ADRIA (1)
- schmal und kompakt
- optimale Lösung für die sichere Unterbringung von Schaltern oder Befehlsgeräten

Standgehäuse MIRA (2)
- unterschiedliche Modelle für verschiedene Anwendungen
- viel Raum für Bedienelemente in der Frontplatte
- mit LED-Beleuchtung erhältlich
- in vielen RAL-Farben lieferbar

Standgehäuse ROVIGO (3)
- schlankes Standgehäuse mit ein- oder beidseitiger Ampel
- bietet noch Raum für Bedienelemente

▲ LED-Beleuchtung auf Anfrage

▲ Einbauten in der Frontplatte auf Anfrage

▲ Sonderfarben nach RAL auf Anfrage

Standgehäuse

B x T x H mm	112 x 59 x 1005	112 x 59 x 1200	240 x 180 x 1022	385 x 255 x 1022	240 x 180 x 1200	385 x 255 x 1200	240 x 180 x 1350
Modell	ADRIA		MIRA				ROVIGO
Ausführung	zum Einbau von Schaltern		mit aufklappbarer Frontplatte und abnehmbarer Servicetür				mit integrierter Ampel (Vorderseite)
Material	Aluminium						
Oberfläche	pulverbeschichtet						
Farbe	DB 703 eisenglimmer						
Gewicht kg	2	3	9	17	25		15
Nr. €	182 224 HR	182 041 HR	182 194 HR	182 195 HR	182 250 HR	182 043 HR	182 196 HR

Bedienelemente für Schrankenanlagen

Unsere elektrohydraulischen Schranken können durch die verschiedensten Bedienelemente gesteuert werden:

Vom einfachen Handsender, über Codeschlösser und Bluetooth-schalter bis zu Kennzeichenerkennung (auf Anfrage).

Laserscanner:
- als Sicherheit und Schaltbefehl für eine komplette Absicherung
- Erfassung von Fahrzeugen und Personen in einem Bereich von 9,9 m x 9,9 m (max.)

Bedienelemente für Schrankenanlagen			
Laserscanner BRIVE für Schranken links	Nr.	182 328 HR	€ / Set
Laserscanner BRIVE für Schranken rechts	Nr.	182 329 HR	€ / Set
Lichtschranken-Set	Nr.	182 134 HR	€ / Set
Funkempfänger-Set	Nr.	182 239 HR	€ / Stück
2 Kanal Handsender	Nr.	182 179 HR	€ / Stück
4 Kanal Handsender	Nr.	182 180 HR	€ / Stück
Transponderleser	Nr.	182 190 HR	€ / Stück
RFID-Schlüsselanhänger, 1 VE = 10 Stück	Nr.	182 191 HR	€ / VE
RFID-Karte, 1 VE = 10 Stück	Nr.	182 192 HR	€ / VE
RFID-Karte durchgängig nummeriert, 1 VE = 10 Stück	Nr.	182 193 HR	€ / VE
Wartungsschalter mit Schlüssel	Nr.	182 141 HR	€ / Stück
Feuerwehrschalter für Dreikantschlüssel	Nr.	182 140 HR	€ / Stück
Codeschloss Unterputz	Nr.	182 186 HR	€ / Stück
Schlüsseltaster Unterputz	Nr.	182 188 HR	€ / Stück
Bluetooth-Schalter für 15 Benutzer	Nr.	182 225 HR	€ / Stück
Bluetooth-Schalter für 50 Benutzer	Nr.	182 226 HR	€ / Stück
Bluetooth-Schalter für 250 Benutzer	Nr.	182 227 HR	€ / Stück
Kennzeichenerkennung ENNA Standalone-Lösung	Nr.	182 315 HR	€ / Stück
Kennzeichenerkennung ENNA für Anbindung an lokalem Server	Nr.	182 316 HR	€ / Stück
2-Kanal-Jahreschaltuhr für Verteilereinbau und Wandmontage	Nr.	182 325 HR	€ / Stück

Kennzeichenerkennung:
- zugelassene Kennzeichen durch integrierte Kameras geprüft
- Datenbestand jederzeit änderbar (Zulassung, Sperrung)
- auch als Cloud-Lösung auf Anfrage erhältlich