ZIEGLER®

Mehr Wert für draußen.

Ihr innovativer Partner für Stahlleichtbau
und Freiflächengestaltung

TOP-QUALITÄT – direkt vom – HERSTELLER!

Fahrradparker MISSOURI-LIGHT

einseitig, 45°, feuerverzinkt - 200.231

www.ziegler-metall.at

BESTELL-HOTLINE + BERATUNG (Mo - Do: 07:30 - 17:00 Uhr, Freitag 07:30 - 12:00 Uhr)

Tel +43 (0) 76 72 / 958 950 Fax +43 (0) 76 72 / 958 9514 beratung@ziegler-metall.at

Angebote für gewerbliche Kunden. Netto-Preise zzgl. gesetzl. MwSt.

Fahrradparker MISSOURI-LIGHT
einseitig, 45°, feuerverzinkt

Hauptbügel aus Rundrohr (Ø33,7mm) und Radeinstellung aus Rundstahl (Ø14mm). Diebstahlsichere Verschraubung aus Edelstahl mit Bodenrahmen aus Trapezschienen. Durch Schrägstellung des stabilen Hauptbügels, keine Berührung dessen mit den lackierten Teilen des Fahrrades. Lieferung ohne Befestigungsmaterial.

Anzahl Stellplätze : 1 Stück
Einstellwinkel : 45°
Oberfläche : feuerverzinkt
Anlieferung : zerlegt
Nutzung : einseitig
Produkttyp : Fahrradständer
Reifenbreite : 60 mm
Gewicht : 12 kg
Material : Stahl
Befestigungsart : zum Aufdübeln bei -250 mm
Radabstand : 600 mm
Breite : 150 mm
Radeinstellung : tief / tief
Tiefe : 610 mm
Höhe : 790 mm

zum Webshop

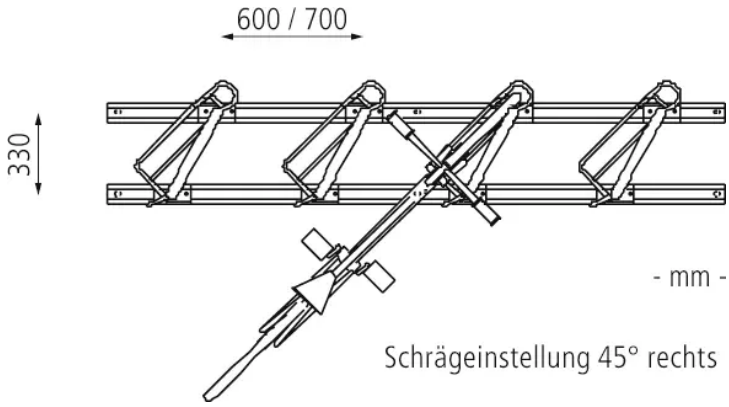
600 / 700
330
- mm -
Schrägeinstellung 45° rechts