ZIEGLER®

Mehr Wert für draußen.

Ihr innovativer Partner für Stahlleichtbau
und Freiflächengestaltung

TOP-QUALITÄT – direkt vom – HERSTELLER!

Feuerwehrleitpfosten TURKU

aus Stahl - 280.001

www.ziegler-metall.at

BESTELL-HOTLINE + BERATUNG (Mo - Do: 07:30 - 17:00 Uhr, Freitag 07:30 - 12:00 Uhr)

Tel +43 (0) 76 72 / 958 950 Fax +43 (0) 76 72 / 958 9514 beratung@ziegler-metall.at

Angebote für gewerbliche Kunden. Netto-Preise zzgl. gesetzl. MwSt.

Feuerwehrleitpfosten TURKU
aus Stahl

Feuerwehrleitpfosten aus Stahl mit schwarzem Kopfstück (100 mm breite Folie) und schwarz beschichteter Abschlusskappe aus Aluminium.

Kopfform : Flachkopf
Ringtaille : nein
versenkbar : nein
Sollbruchstelle : nein
Form : rund
Herausnehmbar : nein
kippbar : nein
Schließung : ohne
Material : Stahl
Anzahl Schlüssel : ohne
Produkttyp : Pfosten
empfohlene Einbautiefe : 400 mm
Pfostenmaße : Ø 60 mm
Farbe : weiß
Ø : 60 mm
Befestigungsart : zum Einbetonieren
Oberfläche : feuerverzinkt und pulverbeschichtet
Höhe über Flur : 500 mm
Gewicht : 4 kg
Höhe : 900 mm

zum Webshop
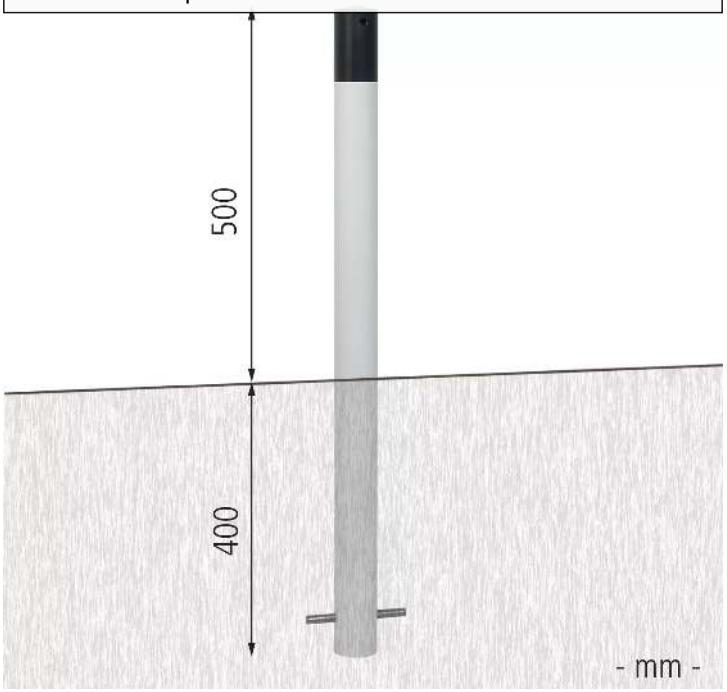
Feuerwehrleitpfosten TURKU