ZIEGLER®

Mehr Wert für draußen.

Ihr innovativer Partner für Stahlleichtbau
und Freiflächengestaltung

TOP-QUALITÄT – direkt vom – HERSTELLER!

Fahrradständer UNIVERSAL

4 Stellplätze - 382.851

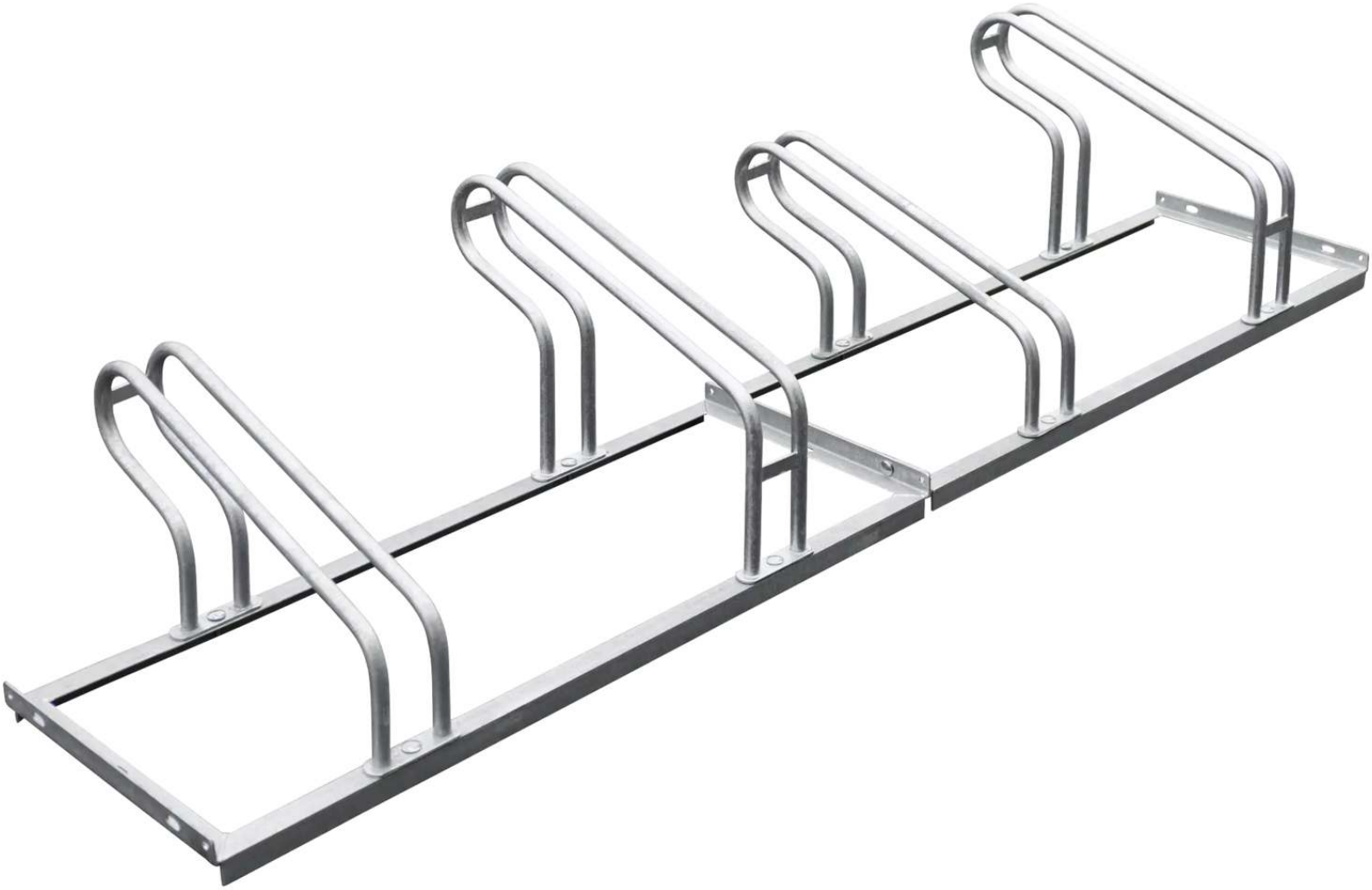

www.ziegler-metall.at

BESTELL-HOTLINE + BERATUNG (Mo - Do: 07:30 - 17:00 Uhr, Freitag 07:30 - 12:00 Uhr)

Tel +43 (0) 76 72 / 958 950 Fax +43 (0) 76 72 / 958 9514 beratung@ziegler-metall.at

Angebote für gewerbliche Kunden. Netto-Preise zzgl. gesetzl. MwSt.

Fahrradständer UNIVERSAL
4 Stellplätze

Stabile Stahlkonstruktion mit aufgeschraubten robusten Rundrohrbügeln (Ø 18 mm). Vorbereitet zur Reihenverbindung und Bodenbefestigung (aufgrund Hebelwirkungsgefahr empfohlen). Lieferung inkl. Montagematerial zur Verschraubung der Einstellbügel auf den Grundrahmen.
Hinweis: Reihenaufstellung mit gerader Anzahl von Stellplätzen (Wechsel tief / hoch) endet immer hoch, mit ungerader Anzahl von Stellplätzen endet immer tief. Bei Verwendung der Reihenaufstellung mit geraden und ungeraden Stellplätzen werden die ungeraden Stellplätze immer am Ende befestigt und enden somit tief.

Nutzung : einseitig
Oberfläche : feuerverzinkt
Anlieferung : zerlegt
Anzahl Stellplätze : 4 Stück
Reifenbreite : 55 mm
Produkttyp : Fahrradständer
Einstellwinkel : 90°
Radabstand : 500 mm
Radeinstellung : tief / hoch
Material : Stahl
Breite : 2000 mm
Befestigungsart : zum freien Aufstellen
Gewicht : 16 kg
Tiefe : 550 mm
Höhe : 415 mm

zum Webshop