ZIEGLER®

Mehr Wert für draußen.

Ihr innovativer Partner für Stahlleichtbau
und Freiflächengestaltung

TOP-QUALITÄT
– direkt vom –
HERSTELLER!

Sperrpfosten GERNIKA NEW

kippbar, herausnehmbar, feuerverz., Dreikantschl. - 397.240

www.ziegler-metall.at

BESTELL-HOTLINE + BERATUNG (Mo - Do: 07:30 - 17:00 Uhr, Freitag 07:30 - 12:00 Uhr)

Tel +43 (0) 76 72 / 958 950 Fax +43 (0) 76 72 / 958 9514 beratung@ziegler-metall.at

Angebote für gewerbliche Kunden. Netto-Preise zzgl. gesetzl. MwSt.

Sperrpfosten GERNIKA NEW

kippbar, herausnehmbar, feuerverz., Dreikantschl.

Quadratischer Sperrpfosten aus Stahl mit aufgeschweißter Stahlkappe und 3 roten Reflexstreifen. Verriegelung mittels Dreikantschloss. Einseitig kippbar und herausnehmbar aus Bodenhülse (im Lieferumfang enthalten). Zum herausnehmen des Pfostens aus der Bodenhülse wird der Universalschlüssel inkl. Dreikantschlüssel nach DIN 3223 (siehe Zubehör) benötigt.

Oberfläche : feuerverzinkt
Schließung : Dreikantschloss
Herausnehmbar : ja
Kopfform : Flachkopf
Ringtaille : nein
versenkbar : nein
Sollbruchstelle : nein
kippbar : ja
Pfostenmaße : 70 x 70 mm
Befestigungsart : zum Einbetonieren
Überfahrhöhe : 92 mm
Form : quadratisch
Gewicht : 12 kg
Material : Stahl
Produkttyp : Pfosten
empfohlene Einbautiefe : 300 mm
Tiefe : 70 mm
Breite : 70 mm
Höhe : 1200 mm
Höhe über Flur : 900 mm
Tiefe : 70 mm

zum Webshop

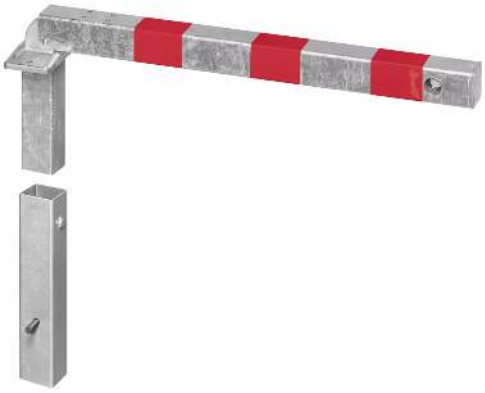
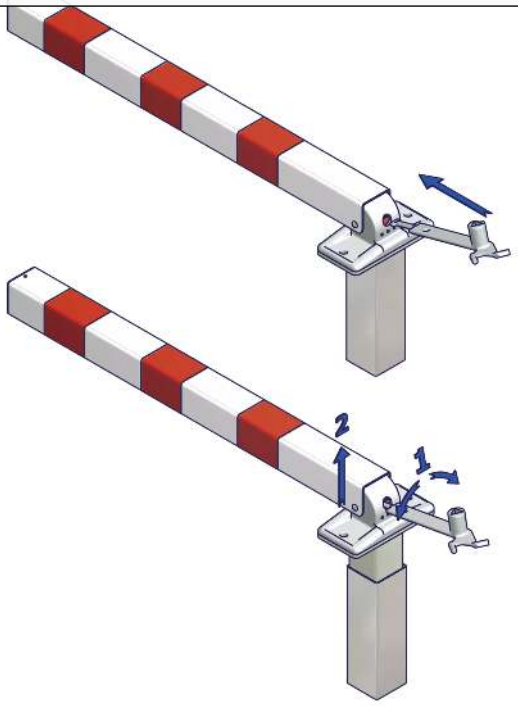
Hebe- und Kippfunktion