ZIEGLER®

Mehr Wert für draußen.

Ihr innovativer Partner für Stahlleichtbau
und Freiflächengestaltung

TOP-QUALITÄT – direkt vom – HERSTELLER!

Sperrpfosten GERNIKA NEW

kippbar, herausnehmbar, pulverbesch., Profilz. - 397.243

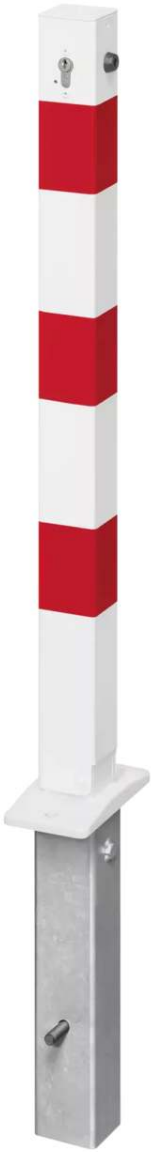

www.ziegler-metall.at

BESTELL-HOTLINE + BERATUNG (Mo - Do: 07:30 - 17:00 Uhr, Freitag 07:30 - 12:00 Uhr)

Tel +43 (0) 76 72 / 958 950 Fax +43 (0) 76 72 / 958 9514 beratung@ziegler-metall.at

Angebote für gewerbliche Kunden. Netto-Preise zzgl. gesetzl. MwSt.

Sperrpfosten GERNIKA NEW

kippbar, herausnehmbar, pulverbesch., Profilz.

Quadratischer Sperrpfosten aus Stahl mit aufgeschweißter Stahlkappe. Verriegelung mittels Profilzylinderschloss 30/10 (verschiedenschließend), 3 Schlüssel im Lieferumfang enthalten. Einseitig kippbar und herausnehmbar aus Bodenhülse (im Lieferumfang enthalten). Zum herausnehmen des Pfostens aus der Bodenhülse wird der Universalschlüssel inkl. Dreikantschlüssel nach DIN 3223 (siehe Zubehör) benötigt.

Herausnehmbar : ja
Kopfform : Flachkopf
Ringtaille : nein
versenkbar : nein
Sollbruchstelle : nein
kippbar : ja
Form : quadratisch
Anzahl Schlüssel : 3
Schließung : Profilhalbzylinderschloss 30/10 verschiedenschließend
Gewicht : 12 kg
Material : Stahl
Produkttyp : Pfosten
empfohlene Einbautiefe : 300 mm
Befestigungsart : zum Einbetonieren
Überfahrhöhe : 92 mm
Oberfläche : feuerverzinkt und pulverbeschichtet
Breite : 70 mm
Pfostenmaße : 70 x 70 mm
Höhe : 1200 mm
Höhe über Flur : 900 mm
Tiefe : 70 mm

zum Webshop

Sperrpfosten GERNIKA NEW zum Einbetonieren, herausnehmbar, kippbar, mit Profilzylinderschloss, in RAL 9010 reinweiß mit roten Reflexstreifen

Sperrpfosten GERNIKA NEW zum Einbetonieren, herausnehmbar, kippbar, mit Profilzylinderschloss, in RAL 9010 reinweiß mit roten Reflexstreifen
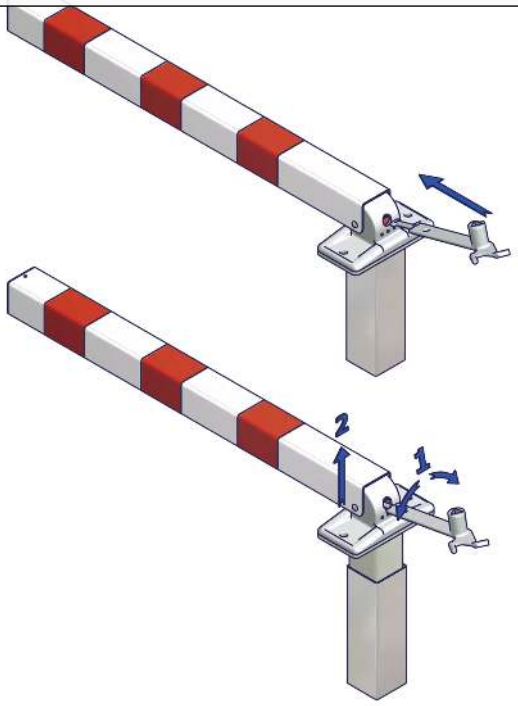
Hebe- und Kippfunktion