ZIEGLER®

Mehr Wert für draußen.

Ihr innovativer Partner für Stahlleichtbau
und Freiflächengestaltung

TOP-QUALITÄT – direkt vom – HERSTELLER!

Sperrpfosten GERNIKA NEW

kippbar, herausnehmbar, pulverbeschichtet, DK & PZ - 397.245

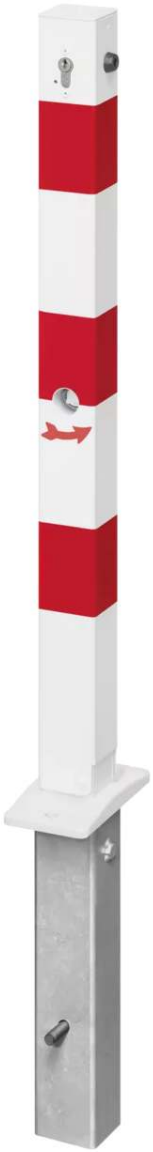

www.ziegler-metall.de

BESTELL-HOTLINE + BERATUNG zum Nulltarif! (Mo - Fr: 07.00 - 18.00 Uhr)

Free Call 0800 802 081 0000 Free Fax 0800 288 63 50 beratung@ziegler-metall.de

Angebote für gewerbliche Kunden. Netto-Preise zzgl. gesetzl. MwSt.

Sperrpfosten GERNIKA NEW

kippbar, herausnehmbar, pulverbeschichtet, DK & PZ

Quadratischer Sperrpfosten aus Stahl mit aufgeschweißter Stahlkappe. Verriegelung mittels Profilzylinderschloss 30/10 (verschiedenschließend), 3 Schlüssel im Lieferumfang enthalten und Dreikantschloss nach DIN 3223 (unabhängig von der Anzahl der bestellten Pfosten, fügen wir jeder Sendung 1 kostenlosen Dreikantschlüssel bei), weitere Dreikantschlüssel siehe Zubehör. Einseitig kippbar und herausnehmbar aus Bodenhülse (im Lieferumfang enthalten). Zum herausnehmen des Pfostens aus der Bodenhülse wird der Universalschlüssel inkl. Dreikantschlüssel nach DIN 3223 (siehe Zubehör) benötigt.

Herausnehmbar : ja
Ringtaille : nein
Kopfform : Flachkopf
versenkbar : nein
Sollbruchstelle : nein
kippbar : ja
Pfostenmaße : 70 x 70 mm
Befestigungsart : zum Einbetonieren
Überfahrhöhe : 92 mm
Gewicht : 12 kg
Form : quadratisch
Material : Stahl
Produkttyp : Pfosten
Schließung : Profilhalbzylinderschloss 30/10 verschiedenschließend + Dreikantschloss
empfohlene Einbautiefe : 300 mm
Tiefe : 70 mm
Breite : 70 mm
Oberfläche : feuerverzinkt und pulverbeschichtet
Höhe : 1200 mm
Höhe über Flur : 900 mm
Tiefe : 70 mm

zum Webshop

Sperrpfosten GERNIKA NEW zum Einbetonieren, herausnehmbar, kippbar, mit Profilzylinderschloss und Dreikantschloss, in RAL 9010 reinweiß mit roten Reflexstreifen

Sperrpfosten GERNIKA NEW zum Einbetonieren, herausnehmbar, kippbar, mit Profilzylinderschloss und Dreikantschloss, in RAL 9010 reinweiß mit roten Reflexstreifen
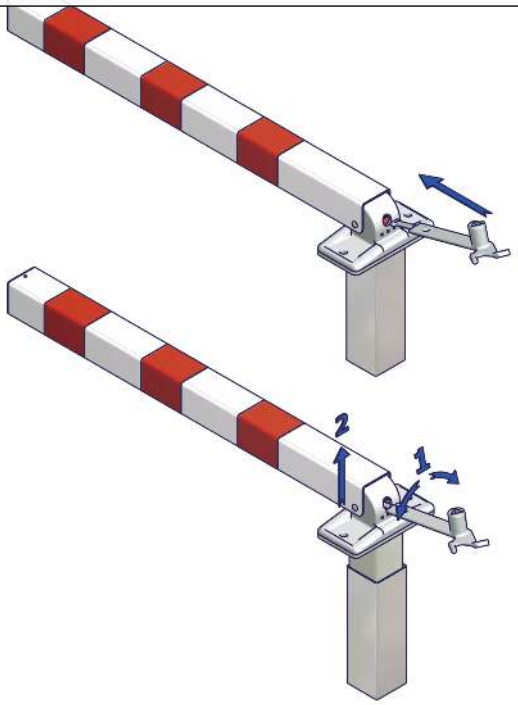
Hebe- und Kippfunktion