ZIEGLER®

Mehr Wert für draußen.

Ihr innovativer Partner für Stahlleichtbau
und Freiflächengestaltung

TOP-QUALITÄT – direkt vom – HERSTELLER!

Mehrzweckspiegel WASSY

710.019

www.ziegler-metall.de

BESTELL-HOTLINE + BERATUNG zum Nulltarif! (Mo - Fr: 07.00 - 18.00 Uhr)

Free Call 0800 802 081 0000 Free Fax 0800 288 63 50 beratung@ziegler-metall.de

Angebote für gewerbliche Kunden. Netto-Preise zzgl. gesetzl. MwSt.

Mehrzweckspiegel WASSY

Mehrzweckspiegel aus Polymirspiegelfläche, formstabil und mit UV-Schutz. Herausragendes Spiegelbild ohne Verzerrung der Spiegelfläche. Rückwand und Rahmen aus weißem recyclebarem Material. Überprüfung von 2 Richtungen. Zur Wand- oder Pfostenbefestigung (Ø 34 mm bis Ø 90 mm), Universalhalterung im Lieferumfang enthalten. Präzise Einstellung der Spiegelposition möglich.

Ausführung : rechteckig
Breite Spiegelfläche : 600 mm
Höhe Spiegelfläche : 400 mm
Abstand Spiegel-Beobachter : 9 max. m
Gewicht : 9 kg

zum Webshop
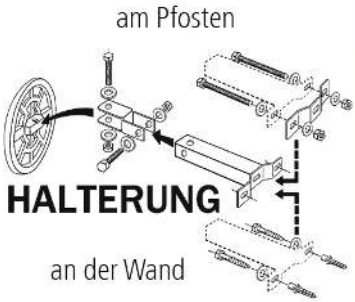
Halterung für Mehrzweckspiegel und Halbrundspiegel für Wand und Pfosten (für Ø 34 bis Ø 90 mm) wird mitgeliefert !